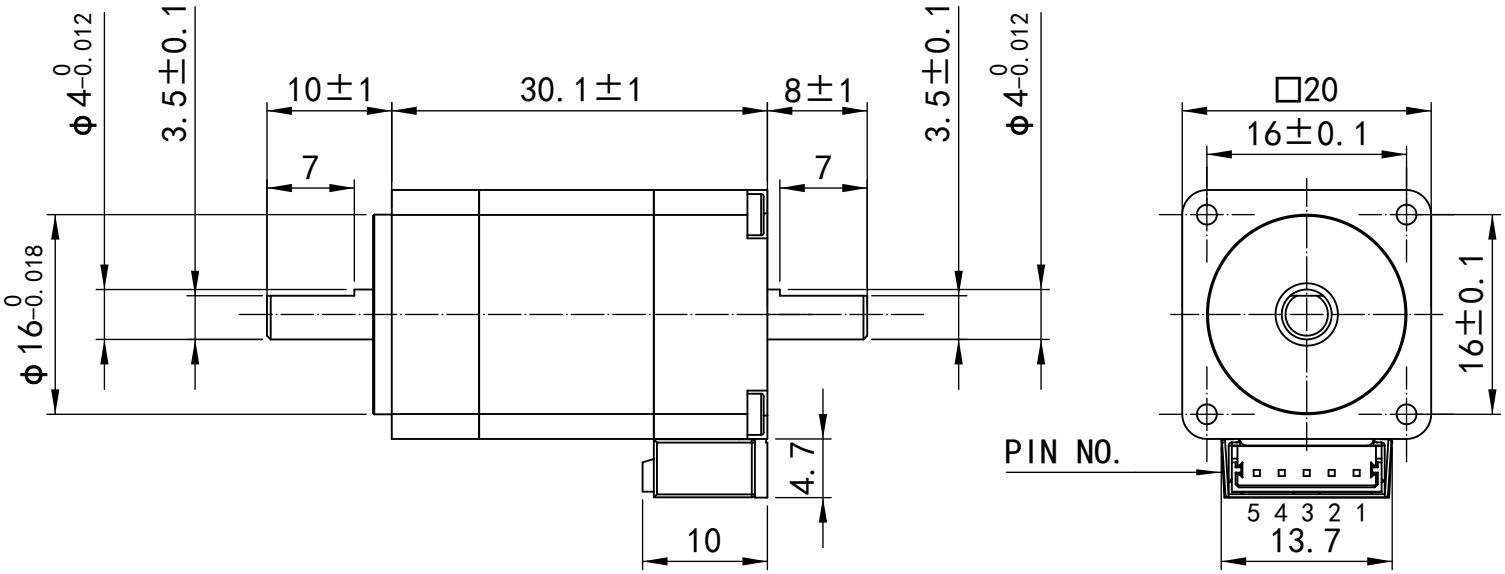

Motor Commetions

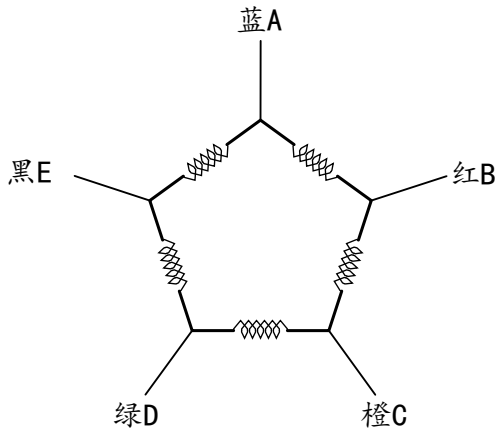

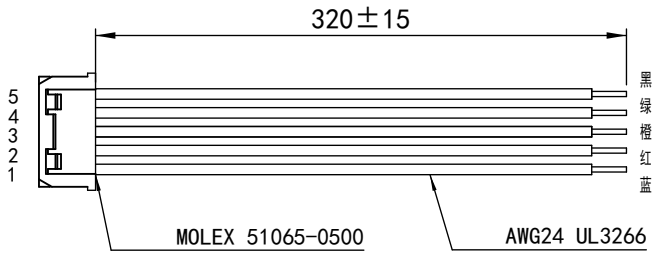

规格 Specifications

1.相数 Number of Phase	5
2.步距角 Step Angle	0.72°
3.额定电压 Rated Voltage	1.08V
4.额定电流 Rated Current	0.35A
5.保持力矩 Holding Torque	0.02N.M
6.相电阻 Phase Resistance	3.1ohm±10%
7.相电感 Phase Resistance	1.6mH±20%
8.转子惯量 Rotor Inertia	0.033/kg.cm^2
9.电机重量 Motor Weight	0.05KG
10.绝缘等级 Insulation Class	B(130 °C)

REV.	版本记录 REVISION RECORD	DATE
	原始版本 Original revision	

单位:毫米 Unit:mm
第一视角画法
First angle method
未注线性与角度尺寸公差均按 GB/T 1804-M
未注形状与位置尺寸公差均按 GB/T 1184-K
UNLESS OTHERWISE SPECIFIED

	NAMES	SIGNATURE	DATE
批准 Approve			
标准化 Standard			
工艺 Technology			
审核 Check	ZHANG		2026/8/28
设计 Design			

锐特技术 RTELLIGENT
ChangZhou Rtelligent Motor Technology Co.Ltd
常州锐特电机技术有限公司

Hybrid Stepping Motor

型号: 20CM002-D V3.0
图号:

TYPE: | Rev.A | SCALE 1:1 | Sheet 1 of 1