相　　数	2	相 电 流（A）	6.0
步 距 角	1.8°	相 电 阻(Ω)	0.43
绝缘电阻	100MΩMin，500VDC	相 电 感(mH)	2.95
绝缘等级	B	保持转矩(N.cm)	450
转动惯量	1400g.cm²		

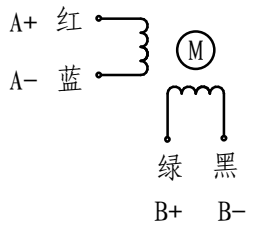

外形尺寸：unit = mm

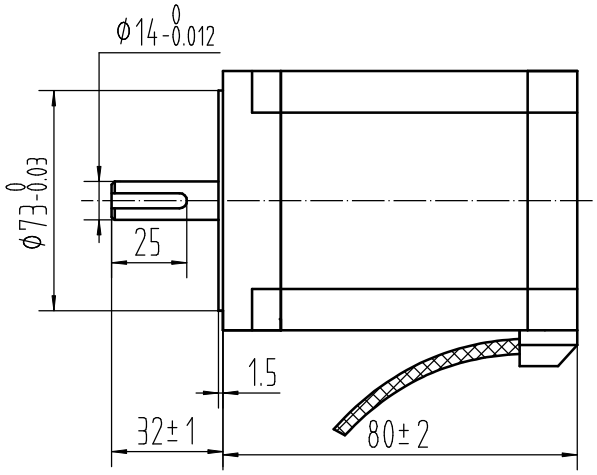

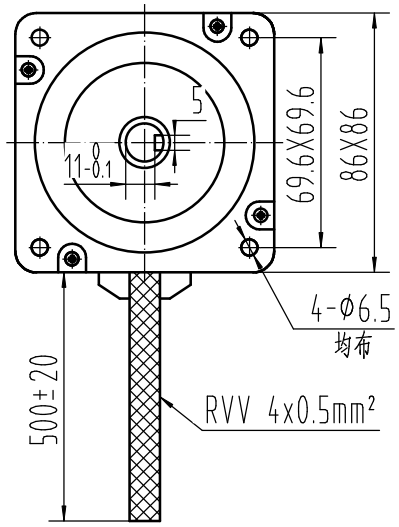

电机特殊特征描述

- ☐ 前端盖
- ☐ 后端盖
- ☐ 定　子
- ☐ 转　子
- ☐ 引出线

备注：

白色端盖

有标识的为非标部件

借（通）用件登记										
旧底图总号							外形参数			
底图总号										
	标记	处数	分区	更改文件号	签名	年、月、日	三角视图			共　张　第　张
签　字	设计			标准化			阶段标记	重量	比例	86AM45-14 V1.9
日　期				校对					1:1	
档案员 日期	审核			会签						开环步进电机图纸
	工艺			批准						