相　　数	2	相 电 流（A）	6.0
步 距 角	1.8	相 电 阻(Ω)	0.43
绝缘电阻	100MΩMin，500VDC	相 电 感(mH)	2.95
绝缘等级	B	保持转矩(N.cm)	460
转动惯量	1400g.cm²		

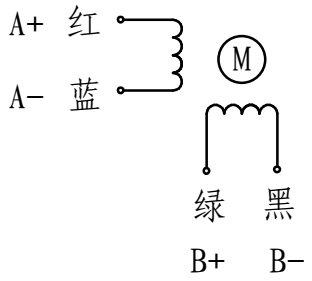

外形尺寸：unit = mm

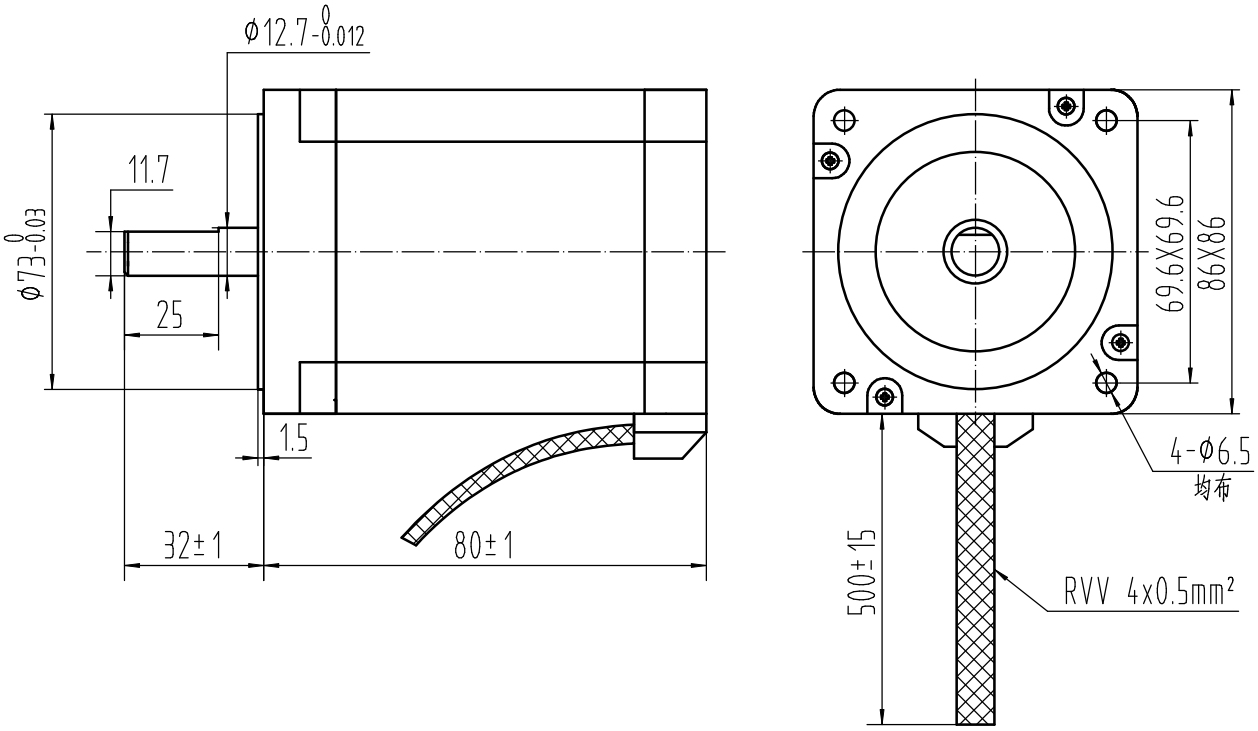

电机特殊特征描述

- ☐ 前端盖
- ☐ 后端盖
- ☐ 定　子
- ☑ 转　子
- ☐ 引出线

备注：

白色端盖

有标识的为非标部件

借（通）用件登记							
旧底图总号						外形参数	
底图总号							
标记	处数	分区	更改文件号	签名	年、月、日	三角视图	共　张　第　张
设计			标准化			阶段标记 / 重量 / 比例	86AM45 V1.9
			校对			1:1	
审核			会签				开环步进电机图纸
工艺			批准				

签字

日期

档案员　日期