相　　数	2	相 电 流（A）	6
步 距 角	1.8°	相 电 阻(Ω)	0.5
绝缘电阻	100MΩMin，500VDC	相 电 感(mH)	4.2
绝缘等级	B	保持转矩(N.cm)	650

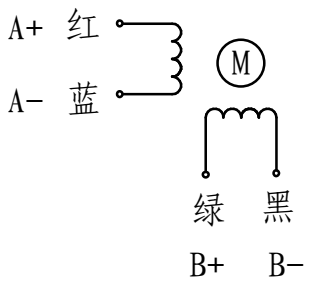

外形尺寸：unit = mm

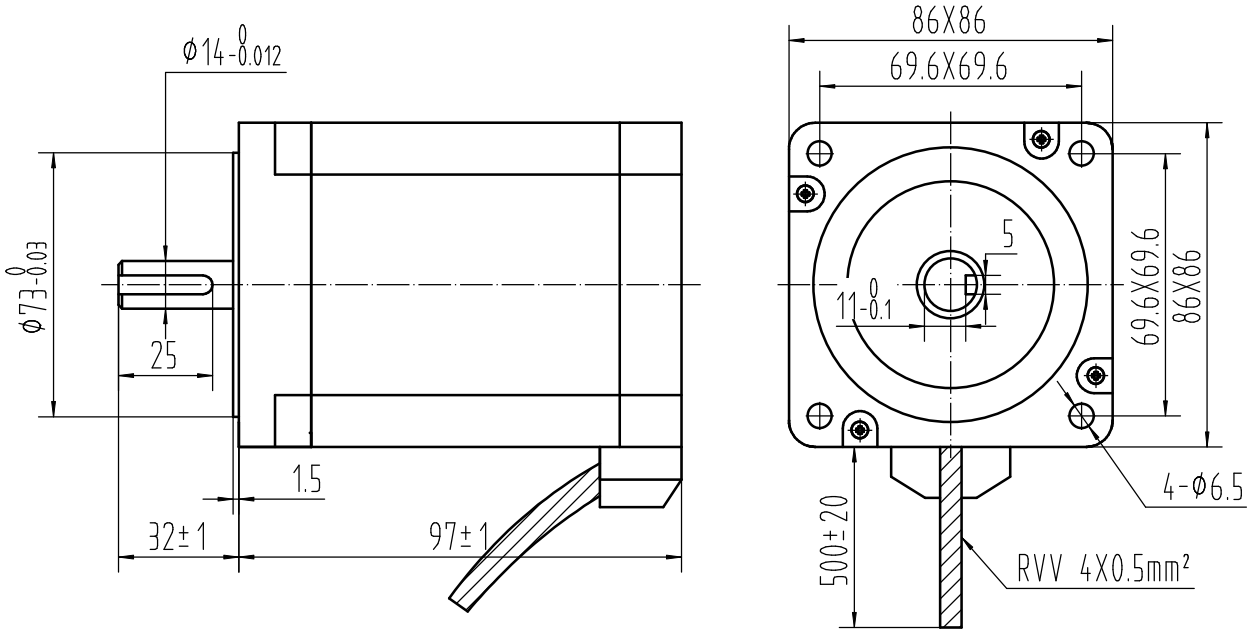

电机特殊特征描述

- ☐ 前端盖
- ☐ 后端盖
- ☐ 定　子
- ☐ 转　子
- ☐ 引出线

备注：

白色端盖

有标识的为非标部件

借（通）用件登记									
旧底图总号							外形参数		
底图总号									
	标记	处数	分区	更改文件号	签名	年、月、日	三角视图		共　张　第　张
签字	设计			标准化			阶段标记	重量	比例 1:1
日期				校对					86AM65-14 V1.9
档案员 日期	审核			会签					开环步进电机图纸
	工艺			批准					