锐特技术
RTELLIGENT

精密传动产品选型手册

PRODUCTS CATALOGUE 2024

微滑台 | 中空旋转平台 | 微调台 | 减速机

深圳锐特精密智能技术有限公司

Shenzhen Rtelligent Precision Technology Co.,Ltd

锐特技术 2024传动产品选型手册

关于我们

深圳锐特机电技术有限公司坐落于鹏城深圳，是一家集研发，生产，销售和服务于一体的国家高新技术企业，深圳市“专精特新”企业。

公司自2015年成立以来，一直专注于工业自动化领域，主营伺服系统，步进系统，运动控制卡等系列产品广泛应用于3C制造，新能源设备，半导体设备，医疗器械，精密激光加工设备等高端智能制造领域。

为了更好的满足客户在传动领域的应用要求，锐特技术于2023年注册成立深圳锐特精密智能技术有限公司，投入精密传动类产品的研发和生产。目前锐特精密主要有微滑台，微调台，中空旋转平台，行星减速机，谐波减速机等传动类产品。

公司拥有现代化厂房和一流的生产线，在国内主要城市设有办事处，全球销售网络覆盖70多个国家与地区，年销售额逐年递增。

锐特技术始终秉持“锐意创新，精益求精”的企业精神，持续深耕于自动化领域，以匠人精神做好产品，以优质的服务赢得客户和市场的认同，并致力于为中国高端制造业构建更智能的运动控制解决方案。

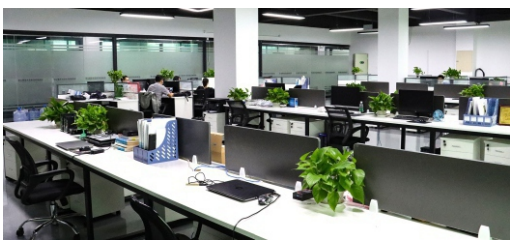

荣誉资质

国家高新技术企业

20+项核心技术专利

高新杯、进步奖、孺子牛奖

目录

CONTENTS

P03 微滑台

P09 EM-20系列
P11 EM-28系列
P13 EM-35系列
P15 EM-42系列
P18 EMF-20系列
P20 EMF-28系列
P22 EMF-35系列
P24 EMF-42系列
P27 EML-20系列
P29 EML-28系列
P31 EML-35系列
P33 EML-42系列

P37 中空旋转平台

P40 RTN系列
P48 RTP系列
P50 RTR系列
P52 RHD系列

P55 微调台

P58 T2直线微调系列
P60 T8铝基微调系列
P63 X2弧摆微调系列
P65 G2角度微调系列
P66 G4圆周微调系列

P69 行星减速机

P71 斜齿SXX系列
P73 斜齿SXF系列
P75 斜齿SXXP系列
P77 斜齿ZSXX系列
P79 直齿SPX系列
P81 直齿SPXK系列
P83 直齿ZSPX系列

微滑台

Intelligent Micro Module

RTELLIGENT

步进微滑台

EM系列步进微滑台是锐特公司基于步进或闭环步进直线传动应用而开发的高精度、高集成度的智能型直线传动模组产品。

EM系列步进微滑台涵盖电机基座范围为20、28、35、42，各基座规格都可选配高精度编码器，保证滑台重复定位精度高达±0.005mm。

EM系列步进微滑台全系集成两组光电传感器，节省空间，使得客户具有更便捷的使用体验。

EM系列步进微滑台可选配锐特脉冲或总线控制驱动器，多种通讯模式以及丰富的控制功能，使得EM微滑台可满足更多场合的控制要求。

■ EM系列步进微滑台系统框图

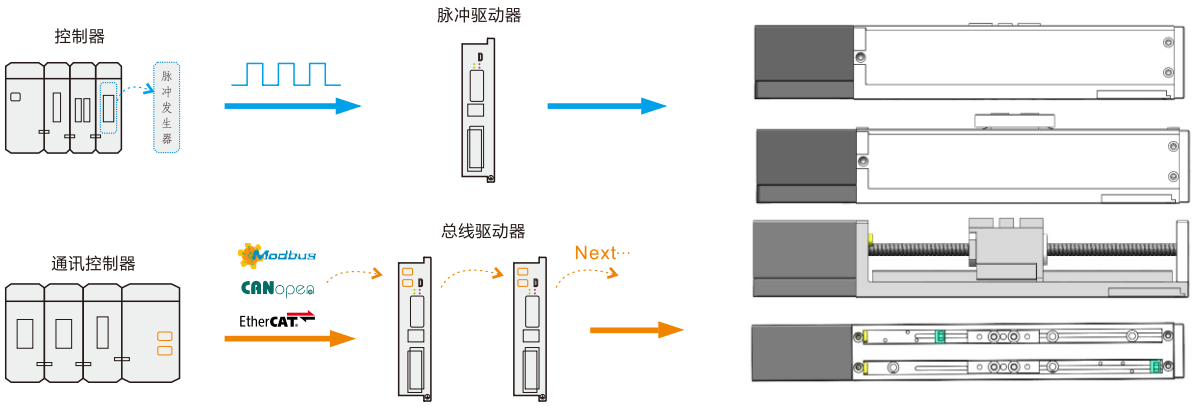

■ EM系列步进微滑台分类

EM标准款	EMF防尘款	EML经济款
		
标准款步进微滑台 20-42机座开闭环电机 多导程高精度丝杆可选 集成双限位感应器	**防尘款步进微滑台** 20-42机座开闭环电机 多导程高精度丝杆可选 防尘密封式设计 集成双限位感应器	**经济款步进微滑台** 20-42机座开闭环电机 多导程高精度丝杆可选 开放式简约设计 集成双限位感应器

EM系列步进微滑台系列特点

高精度

重复定位精度最高可达0.005MM

小尺寸

滑台与步进电机同框大小，最简洁布线，节省空间

防粉尘

EMF系列全封闭式防尘设计，可适用于无尘环境应用。

简应用

内置限位感应器，集成式一体出线，可扩展高柔线缆应用，使用便捷

EM系列步进微滑台应用领域

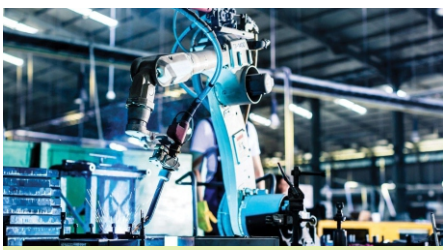

自动化行业

新能源

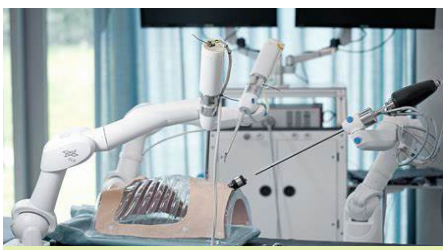

医疗

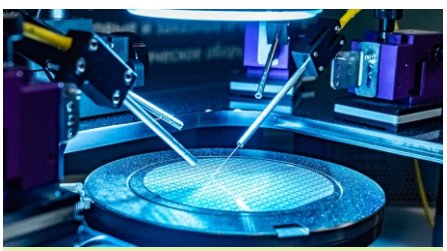

半导体

精密仪器

科研

■ EM系列步进微滑台命名方式

EMF	28	A	51	E	C	-	Z	-	B02	P	100	-	□□
1	2	3	4	5	6		7		8	9	A		B

1 锐特EM系列步进微滑台
EM：标准款； EMF：防尘款；EML：经济款

2 电机机座尺寸
20、28、35、42；单位mm

3 电机步距角代号
A：两相 1.8° B：三相 1.2° C：五相 0.72°

4 电机机身长度
单位mm

5 编码器类型
E:1000线光编

6 编码器出线方式
C:AMP6插头 D：DB9插头

7 电机抱闸代号
Z:电机带抱闸 无：省略

8 丝杆类型代号和导程
B02：滚珠丝杆导程2mm

9 丝杆精度等级
P：精密级±0.005mm；
L：普通级±0.02mm

A 模组有效行程
单位mm

B 其他非标代号

*型号命名规则仅用于型号含义解析，具体可选型号请参照详情页

■ EM系列步进微滑台选型及驱动器配套

1 确定负载的规格、行程
工件及承重的尺寸和重量、工件运行的范围

2 根据负载的安装方式确定负载静态受力情况
如：垂直安装计算重力和摩擦力、水平安装计算摩擦力、以及系统是否有其他外力

3 根据速度和丝杆规格选定合适的微滑台型号
由系统静态受力情况粗略折算静态力矩 结合加速度和惯量折算动态力矩 大致确定电机本体和丝杆导程情况

4 选定匹配驱动器

脉冲型	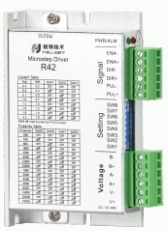	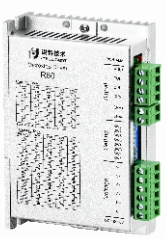	
总线型	Modbus RTU 	Modbus TCP 	EtherCAT 

EM系列步进微滑台相关参数说明

1. 步距角（步进电机单步运行的角度，跟步进电机类型相关）
2. 相数（步进电机的绕组相数，一般为两相、三相、五相）
3. 绝缘等级（在一定的电压和冲击时间的条件下测试步进电机的绝缘特性）
4. 额定电流（步进电机每相绕组的额定电流，在应用时不能超过该数值）
5. 电阻（步进电机绕组电阻）
6. 电感（步进电机绕组电感）
7. 输出推力（微滑台在某个单一速度下能够持续输出的最小推力值）
8. 重复定位精度（微滑台在一定负载条件下，测试的运行相同位置的定位误差值）
9. 重量（微滑台质量）
10. 步长（单个步距角对应的滑台移动距离）

EM系列步进微滑台安装方法

使用本体底面安装孔
(注意使用螺丝不可过长干涉结构)

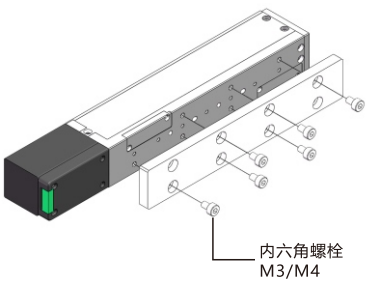

使用脚部安装件选项(FT)

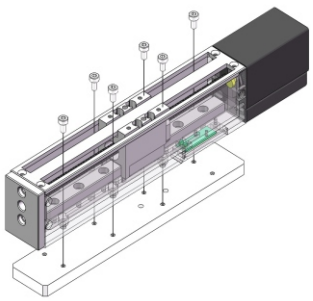

负载物的安装

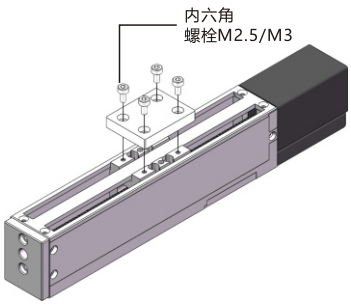

EM系列步进微滑台配线规格及定义

开环配线：电机绕组&传感器信号

EMA0-50

端子线序	线色	CN1
1	粗黑（屏蔽）	E
2	蓝	A+
3	蓝黑	A-
4	绿	B+
5	绿黑	B-
6	红	V+
7	黑	GND
8	黄	限位+
9	黄黑	限位-
10	空	空

闭环编码器配线

C1 - 030

EB+	EB-	EA+	EA-	VCC	GND
绿	黄	棕	白	红	蓝

适配产品：EC系列闭环步进

485驱动器应用简介

485总线步进驱动器NT60，基于RS-485组网运行Modbus RTU协议。内部集成了智能运动控制功能，搭配外部IO控制，可完成定速/定位/多段位置/自动回零等功能。

NT60匹配60以下开环或闭环步进电机，可完美兼容EM全系列微型模组。

- 控制方式：定长/定速/回零/多段速度/多段位置
- 调试软件：NTConfigurator（复用RS485接口）
- 电源电压：18-50V直流供电
- 输入功能：原点、正负限位、编码器输入、位置选择、启动急停等
- 输出功能：回原完成、位置到达、速度到达、力矩到达、限位触发等
- 应用模式：定长、点动、定速、多段速、多段位置等

驱动器示意图

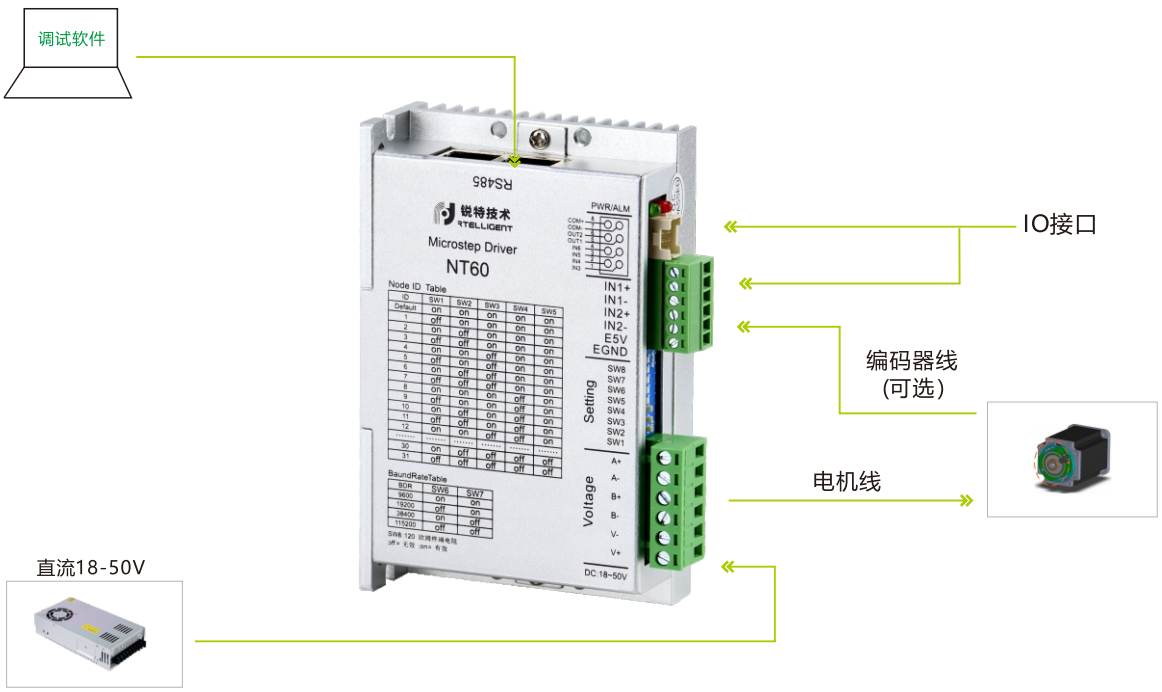

功能设置

ID设置		
on=0,off=1		
ID=sw1+sw2*2+sw3*4+sw4*8+sw5*16		
上电前需确认ID号设置正确		
波特率设置		
BDR	SW6	SW7
9600	on	on
19200	off	on
38400	on	off
115200	off	off
从站波特率须对应主站设置波特率		
调整拨码时，需断电重启驱动器生效		

输入接口		
输入1	IN1+ IN1-	差分输入 或编码器输入口
输入2	IN2+ IN2-	
输入3	IN3	单端共阳输入
输入4	IN4	
输入5	IN5	
输入6	IN6	
	COM+	输入公共端
输出接口		
输出1	OUT1	
输出2	OUT2	
	COM-	输出公共端

安装尺寸

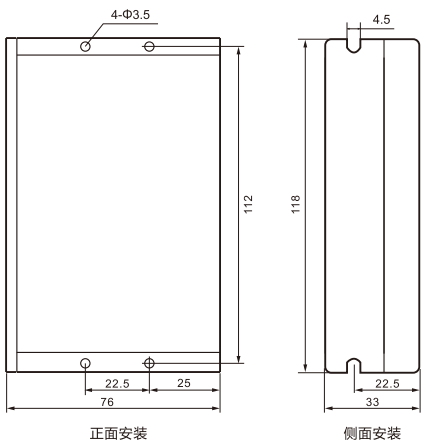

EM-标准款

锐特EM系列步进微滑台，采用开环或闭环步进电机配合精密滚珠丝杆和导轨的传动件，通过专业的装配和调教检测，具有高精度、高刚性的优点。EM系列内部集成两个限位开关，节省空间、使用便捷。可适用于不同的应用环境。

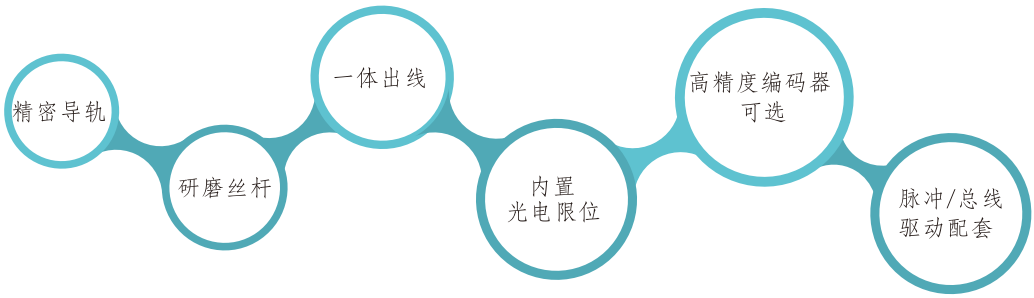

■ 标准款-EM系列微滑台配置选型表

微滑台系列	对应电机型号	丝杆规格	行程（mm）与最高速度（mm/s）	最大负载质量（kg）	
			10 20 30 40 50 60 70 80 90 100 110 120 130 140 150 160 170 180 190 200	水平	垂直
20机座	20A38-GZ040.5	BS0.5	7	2KG	1KG
	20A38-GZ0401	BS01	10	1KG	0.5KG
28机座	28A51-GZ0601	BS01	15	10KG	7KG
	28A51-GZ0602	BS02	20	7KG	5KG
35机座	35A46-GZ0601	BS01	15	15KG	10KG
	35A46-GZ0602	BS02	20	10KG	7KG
	35A46-GZ0606	BS06	60	6KG	3KG
	35A46-GZ0610	BS10	100	4KG	2KG
42机座	42A40-GZ0801	BS01	15	30KG	20KG
	42A40-GZ0802	BS02	20	20KG	15KG
	42A40-GZ0805	BS05	50	15KG	10KG
	42A40-GZ0808	BS08	80	10KG	6KG
	42A40-GZ0810	BS10	100	8KG	5KG

EM-20系列

EM20系列微滑台技术参数

步进角	1.8°	电 阻	9(1±10%)Ω
相数	2	电感	3(1±20%)mH
绝缘耐压	1 MINUTE（500V DC）	额定电流	0.6A
绝缘等级	B级/绕组	输出推力	10N at 10r/s
重量	约400g	步长	0.005MM
行走平行度	0.02MM	重复定位精度	±0.005MM

EM20系列微滑台命名详情

EM20	A	38	E C	B	01	P	10	
标准型 智能微滑台	步距角 1.8°	电机厚度 38mm	编码器 E1000线 U2500线	滚珠 丝杆	导程 1mm 0.5mm	精度 ±0.005MM	行程 10mm 30mm 50mm	定制功能 代码

EM20系列微滑台尺寸图

行程10mm尺寸图

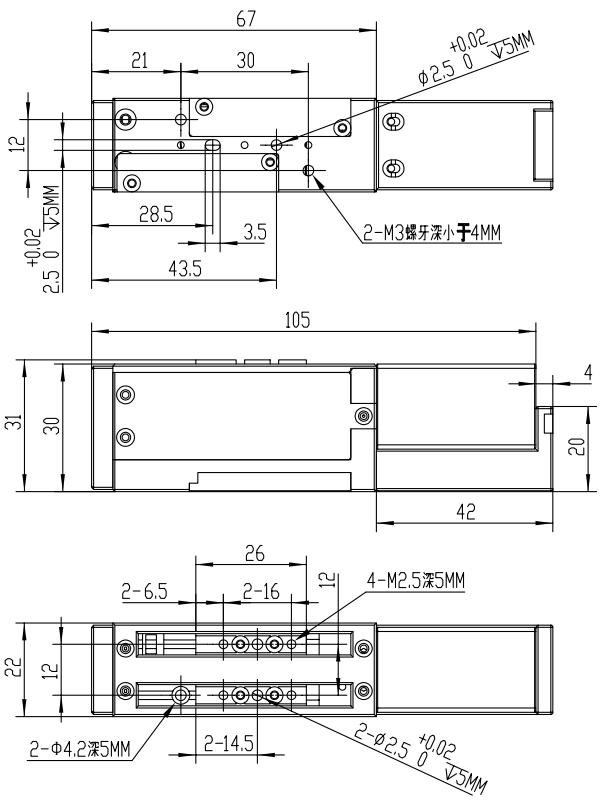

行程30mm尺寸图

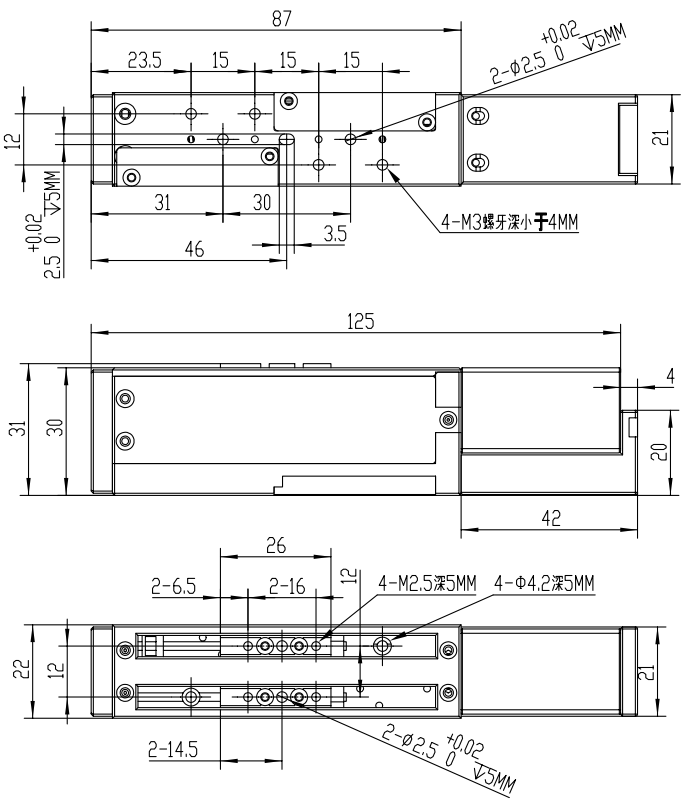

行程50mm尺寸图

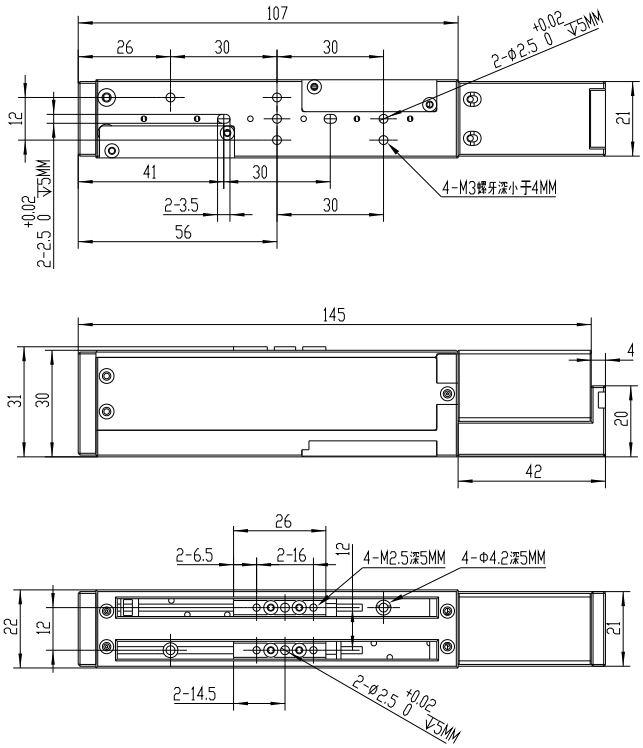

闭环编码器尺寸图

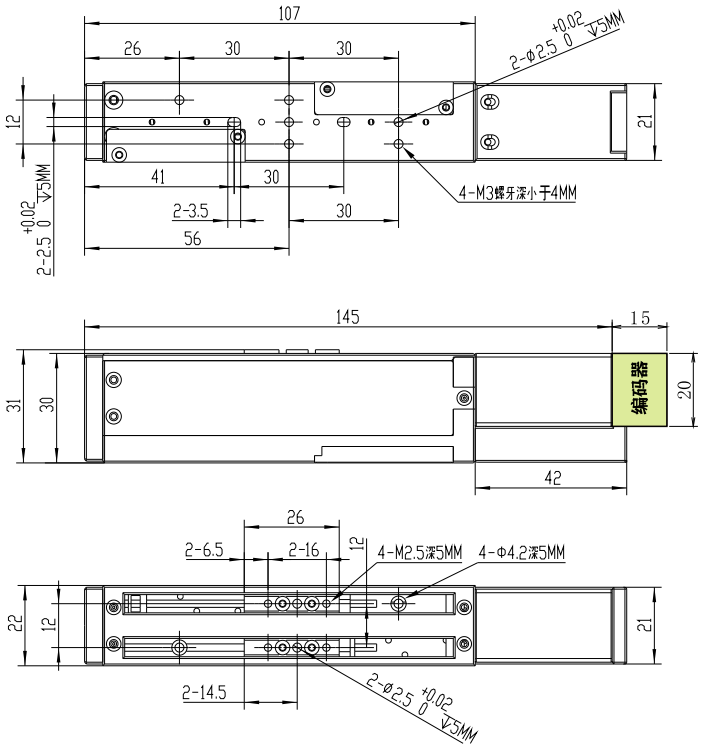

EM20系列微滑台参考推力曲线

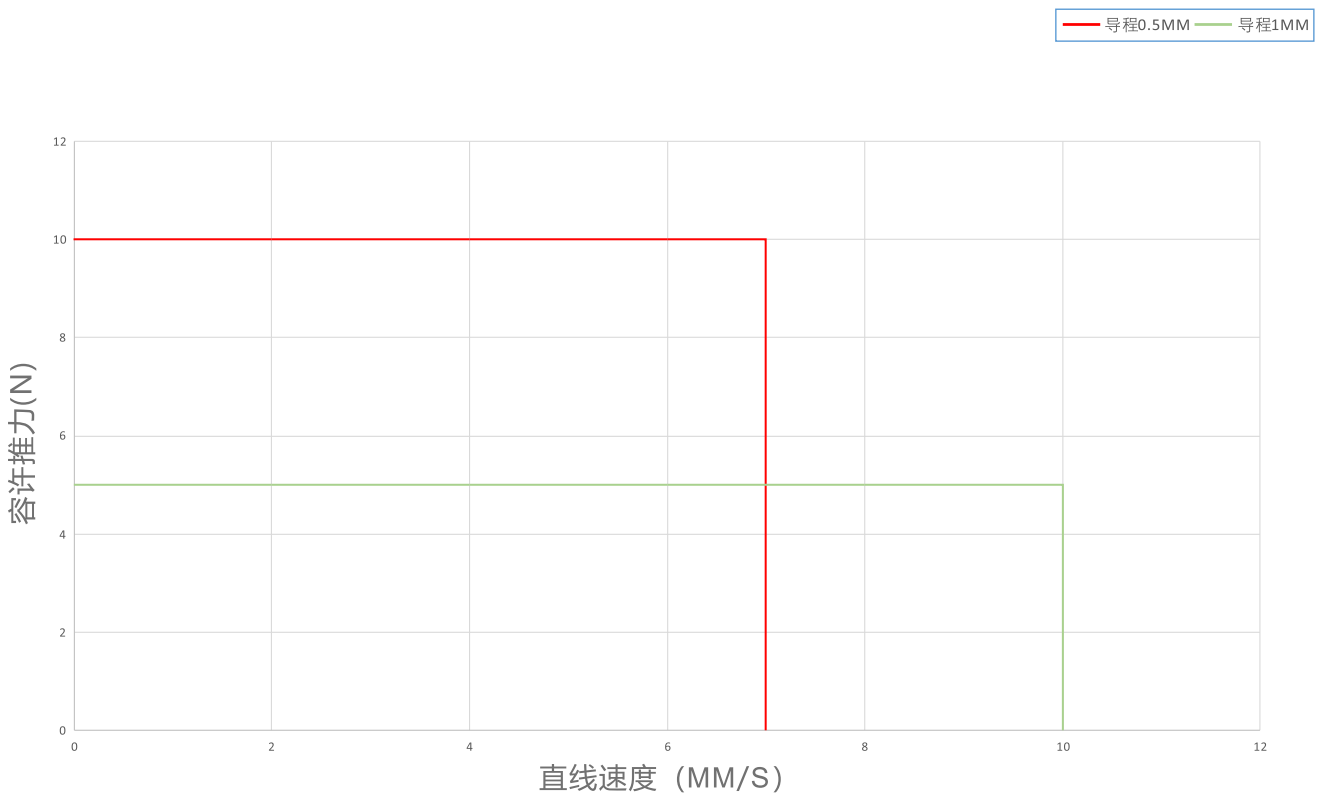

EM-28系列

EM28系列微滑台技术参数

步进角	1.8°	电 阻	5.2(1±10%)Ω
相数	2	电感	4.3(1±20%)mH
绝缘耐压	1 MINUTE（500V DC）	额定电流	1.0A
绝缘等级	B级/绕组	输出推力	50N at 10r/s
重量	约600克	步长	0.01MM
行走平行度	0.02MM	重复定位精度	±0.005MM

EM28系列微滑台命名详情

EM28	A	51	E C	B	02	P	10	
标准型 智能微滑台	步距角 1.8°	电机厚度 51mm	编码器 E1000线 U2500线	滚珠 丝杆	导程 2mm 1mm	精度 ±0.005MM	行程 30mm 60mm 100mm	定制功能 代码

EM28系列微滑台尺寸图

行程30mm尺寸图

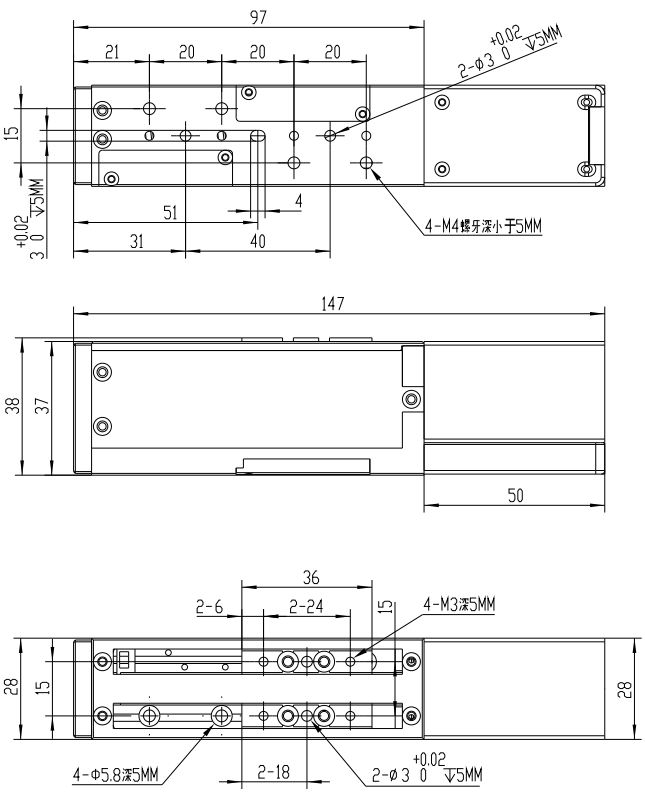

行程60mm尺寸图

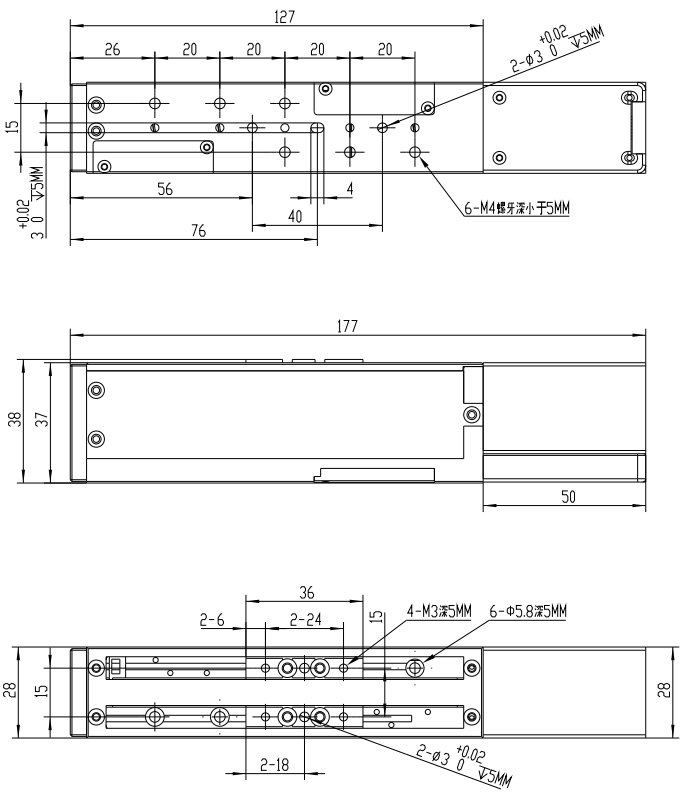

行程100mm尺寸图

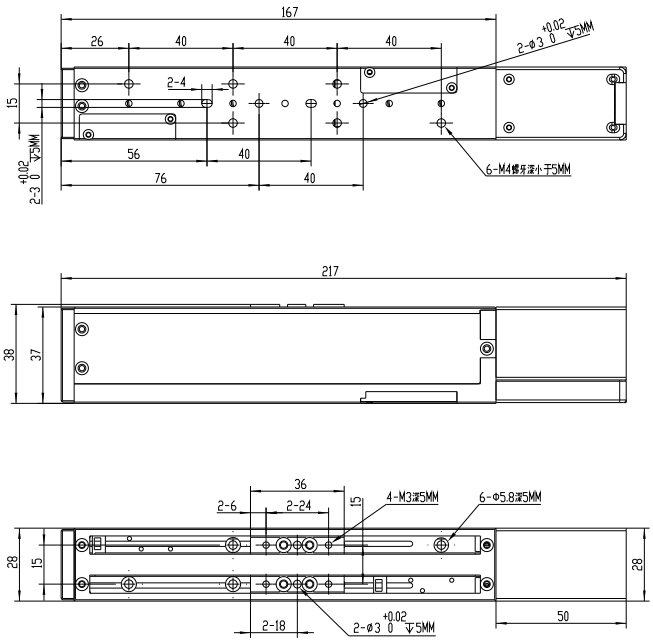

闭环编码器尺寸图

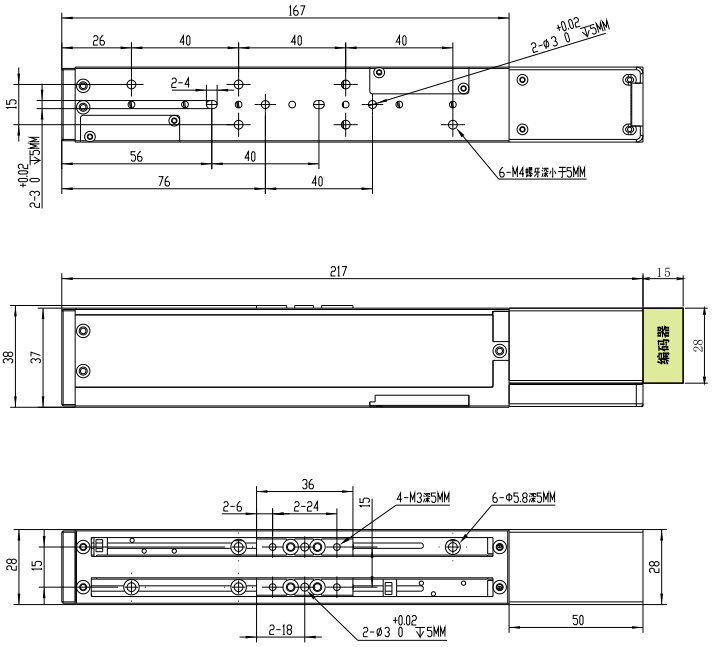

■ EM28系列微滑台参考推力曲线

EM-35系列

EM35系列微滑台技术参数

步进角	1.8°	电 阻	1.6(1±10%)Ω
相数	2	电感	2.3(1±20%)mH
绝缘耐压	1 MINUTE（500V DC）	额定电流	1.5A
绝缘等级	B级/绕组	输出推力	50N at 10r/s
重量	约700g	步长	0.03MM
行走平行度	0.02MM	重复定位精度	±0.005MM

EM35系列微滑台命名详情

EM35	A	47	E C	B	06	P	10	
标准型 智能微滑台	步距角 1.8°	电机厚度 47mm	编码器 E1000线 U2500线	滚珠 丝杆	导程 6mm 2mm 10mm	精度 ±0.005MM	行程 30mm 50mm 100mm 150mm	定制功能 代码

EM35系列微滑台尺寸图

行程30mm尺寸图

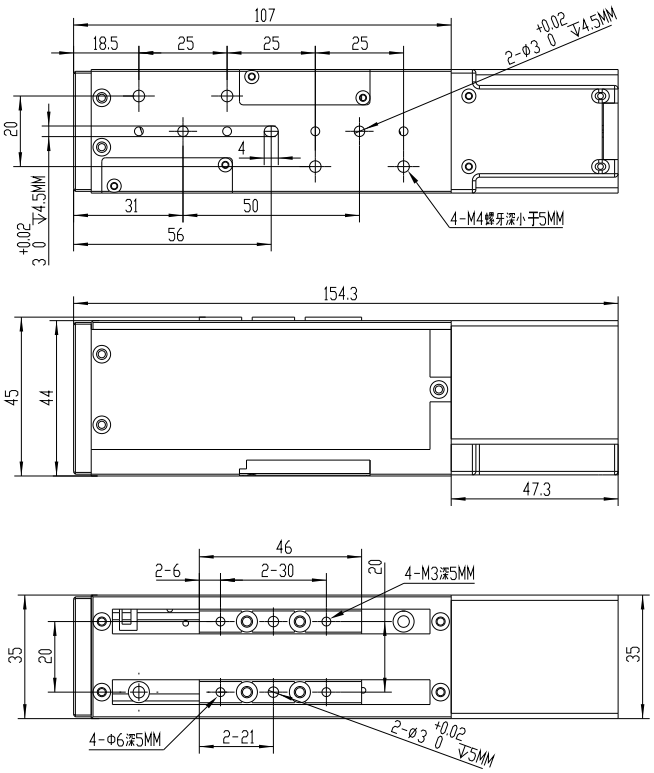

行程50mm尺寸图

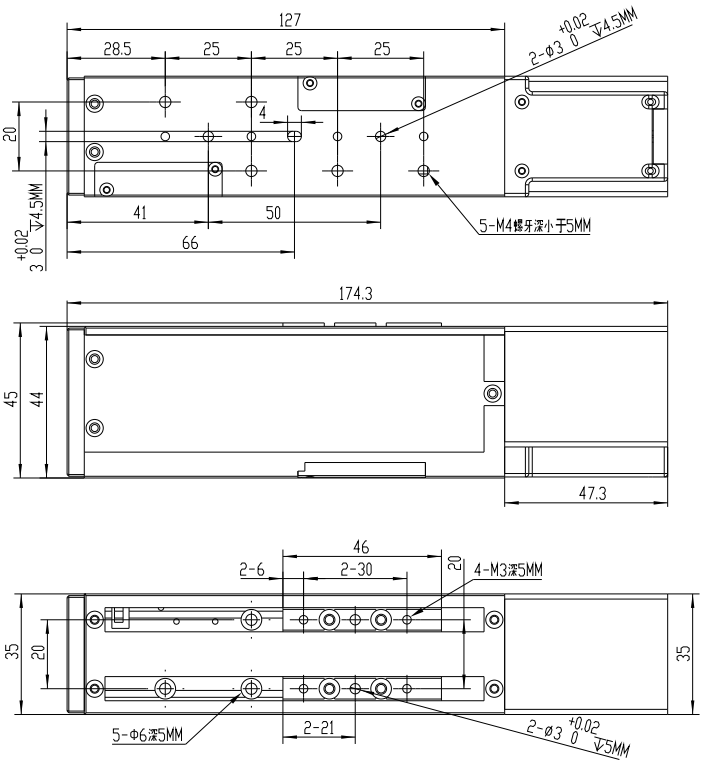

行程100mm尺寸图

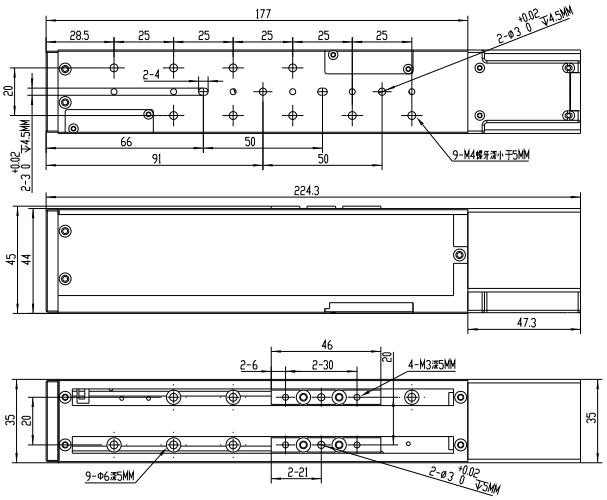

行程150mm尺寸图

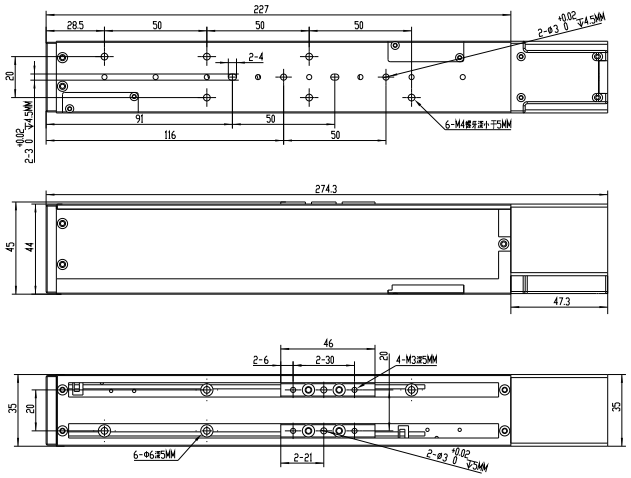

闭环编码器尺寸图

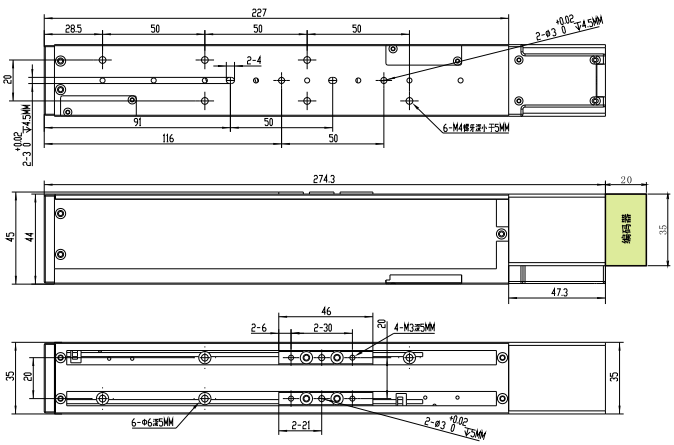

■ EM35系列微滑台参考推力曲线

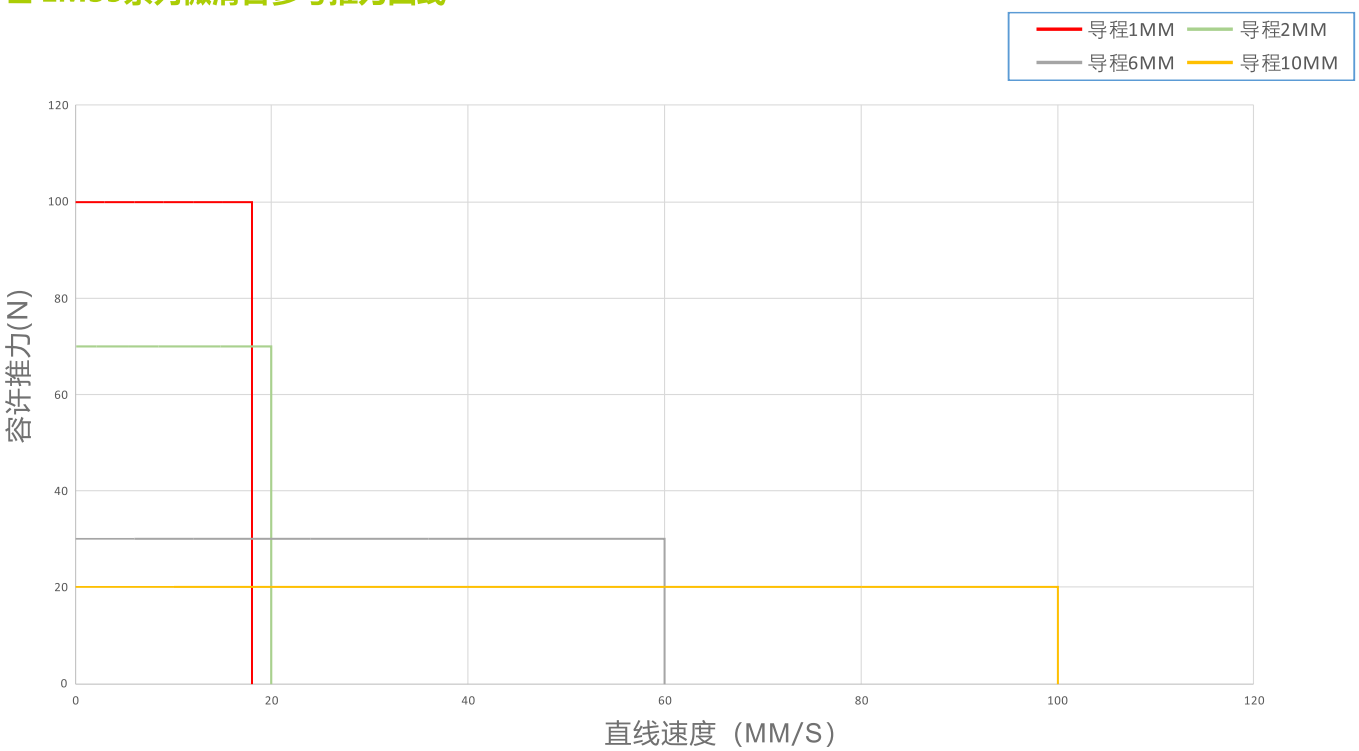

EM-42系列

EM42系列微滑台技术参数

步进角	1.8°	电 阻	2.2(1±10%)Ω
相数	2	电感	4.6(1±20%)mH
绝缘耐压	1 MINUTE（500V DC）	额定电流	1.5A
绝缘等级	B级/绕组	输出推力	80N at 10r/s
重量	约900g	步长	0.025MM
行走平行度	0.02MM	重复定位精度	±0.005MM

EM42系列微滑台命名详情

EM42	A	40	E C	B	05	P	10	
标准型 智能微滑台	步距角 1.8°	电机厚度 47mm	编码器 E1000线 U2500线	滚珠 丝杆	导程 5mm 2mm 10mm	精度 ±0.005MM	行程 50mm 100mm 150mm 200mm	定制功能 代码

EM42系列微滑台尺寸图

行程50mm尺寸图

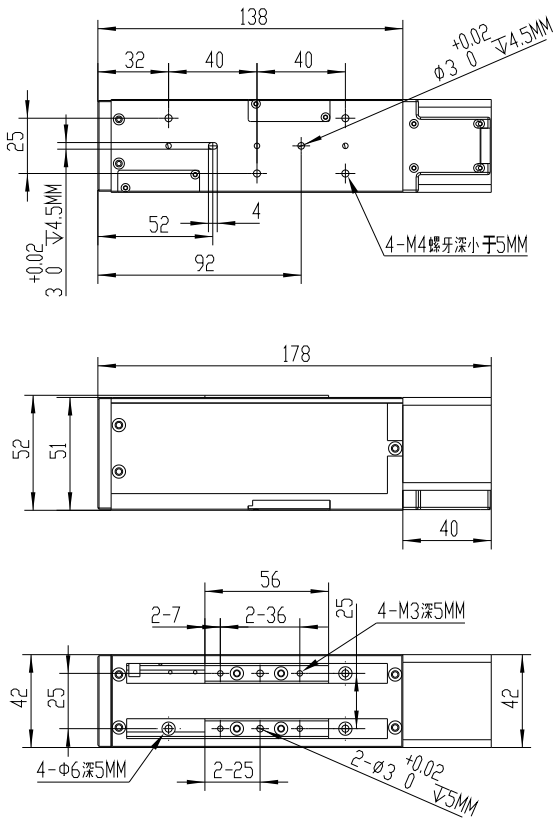

行程100mm尺寸图

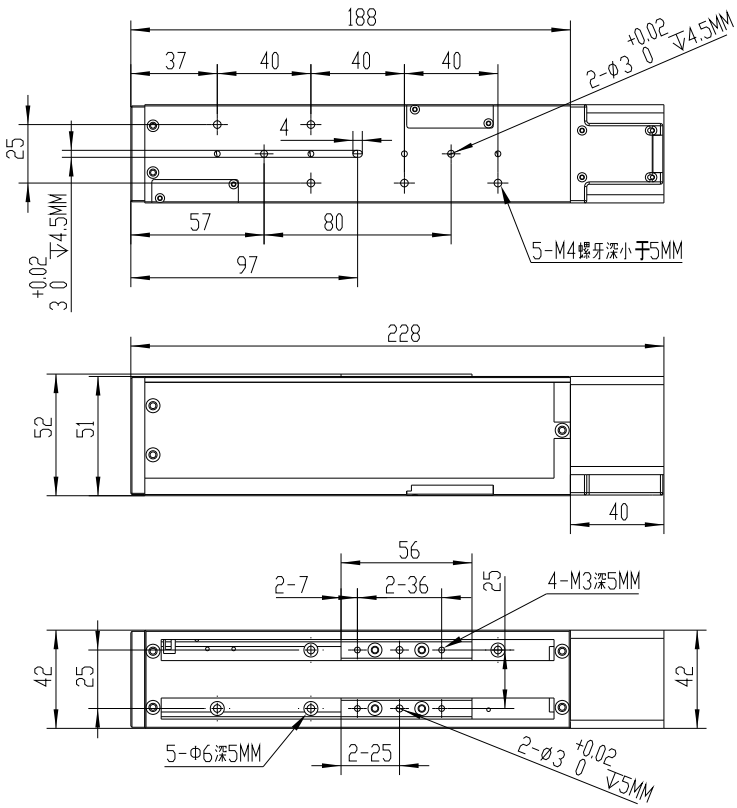

行程150mm尺寸图

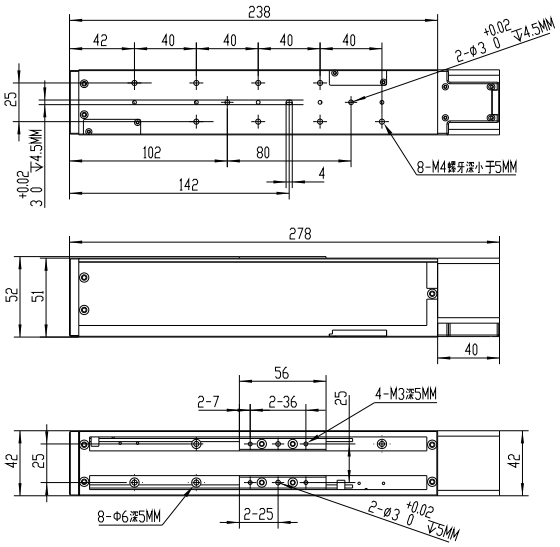

行程200mm尺寸图

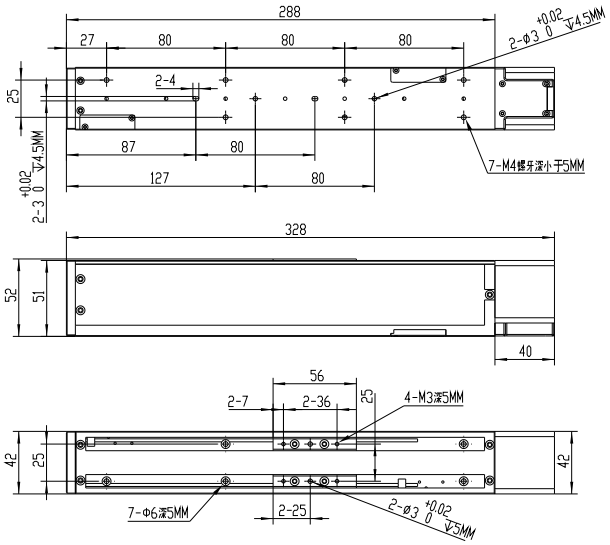

闭环编码器尺寸图

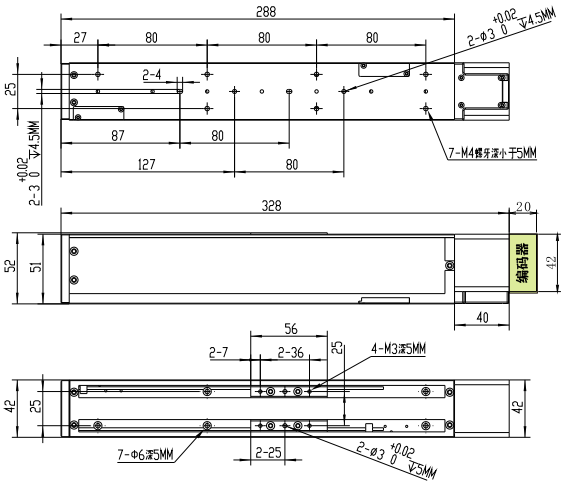

■ EM42系列微滑台参考推力曲线

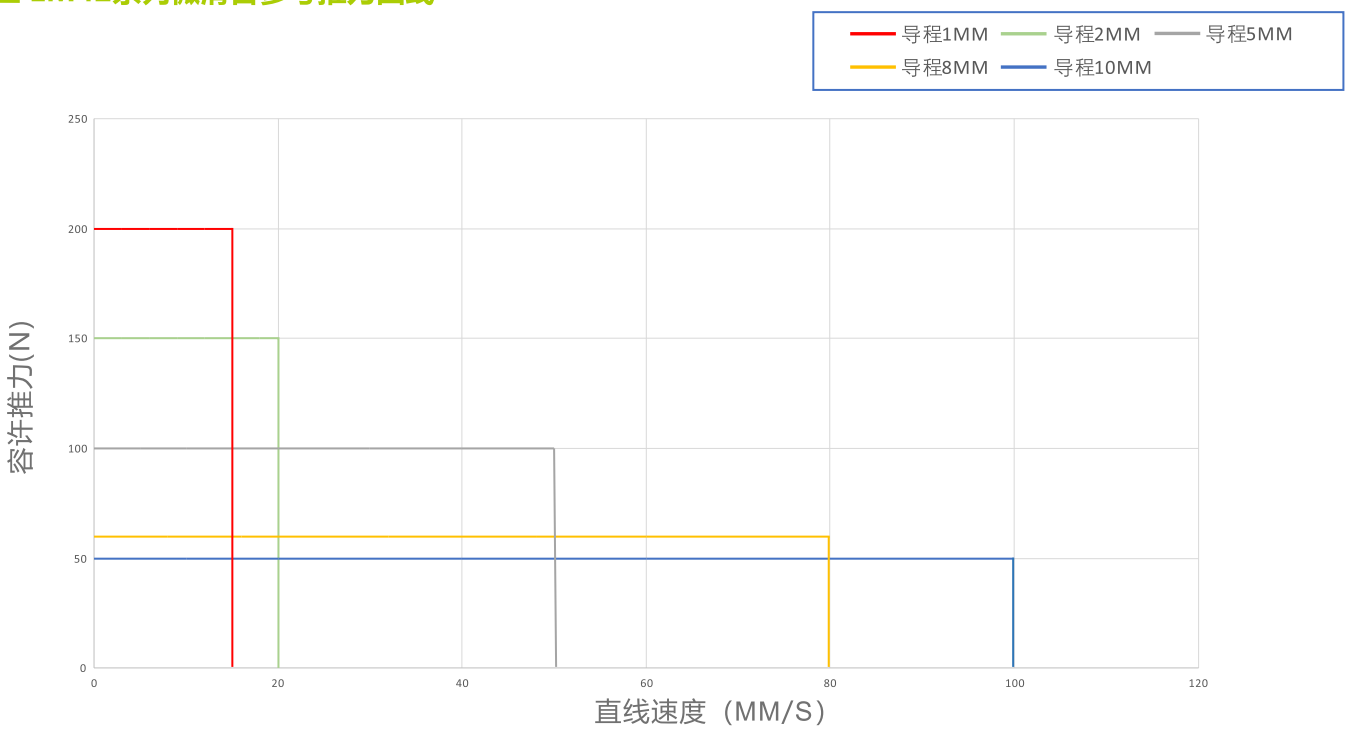

EMF-防尘款

锐特EMF系列步进微滑台，采用开环或闭环步进电机配合精密滚珠丝杆和导轨的传动件，通过专业的装配和调教检测，具有高精度、高刚性的优点。EMF系列内部集成两个限位开关，节省空间、使用便捷。EMF具备防尘密封结构，能够阻止外径大于1mm的杂物或工件侵入壳体。锐特EMF系列步进微滑台，适用于防护等级更高的应用场合。

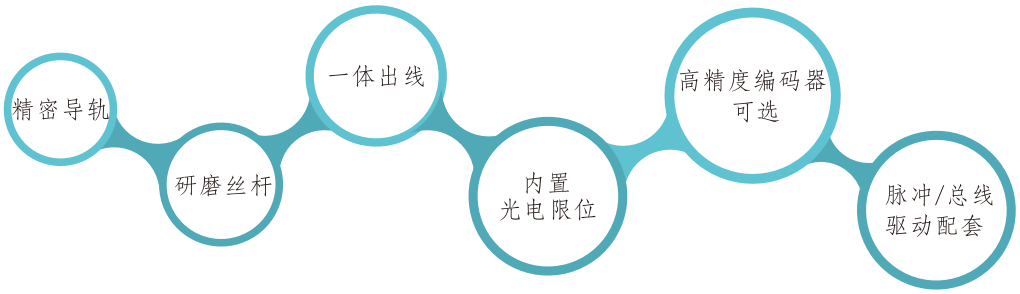

■ 防尘款-EMF系列微滑台配置选型表

微滑台系列	对应电机型号	丝杆规格	行程（mm）与最高速度（mm/s）	最大负载质量（kg）	
			10 20 30 40 50 60 70 80 90 100 110 120 130 140 150 160 170 180 190 200	水平	垂直
20机座	20A38-GZ040.5	BS0.5	7	2KG	1KG
	20A38-GZ0401	BS01	10	1KG	0.5KG
28机座	28A51-GZ0601	BS01	15	10KG	7KG
	28A51-GZ0602	BS02	20	7KG	5KG
35机座	35A46-GZ0601	BS01	15	15KG	10KG
	35A46-GZ0602	BS02	20	10KG	7KG
	35A46-GZ0606	BS06	60	6KG	3KG
	35A46-GZ0610	BS10	100	4KG	2KG
42机座	42A40-GZ0801	BS01	15	30KG	20KG
	42A40-GZ0802	BS02	20	20KG	15KG
	42A40-GZ0805	BS05	50	15KG	10KG
	42A40-GZ0808	BS08	80	10KG	6KG
	42A40-GZ0810	BS10	100	8KG	5KG

EMF-20系列

EMF20系列微滑台技术参数

步进角	1.8°	电 阻	9(1±10%)Ω
相数	2	电感	3(1±20%)mH
绝缘耐压	1 MINUTE（500V DC）	额定电流	0.6A
绝缘等级	B级/绕组	输出推力	10N at 10r/s
重量	约400g	步长	0.005MM
行走平行度	0.02MM	重复定位精度	±0.005MM

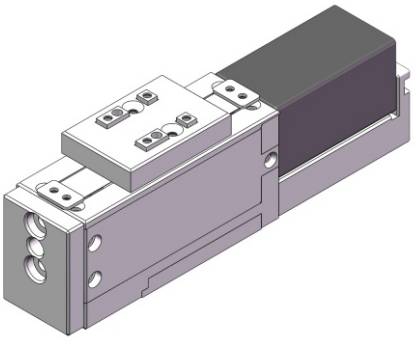

EMF20系列微滑台命名详情

EMF20	A	38	E C	B	01	P	10	
防尘型 智能微滑台	步距角 1.8°	电机厚度 38mm	编码器 E1000线 U2500线	滚珠 丝杆	导程 1mm 0.5mm	精度 ±0.005MM	行程 10mm 30mm 50mm	定制功能 代码

EMF20系列微滑台尺寸图

行程10mm尺寸图

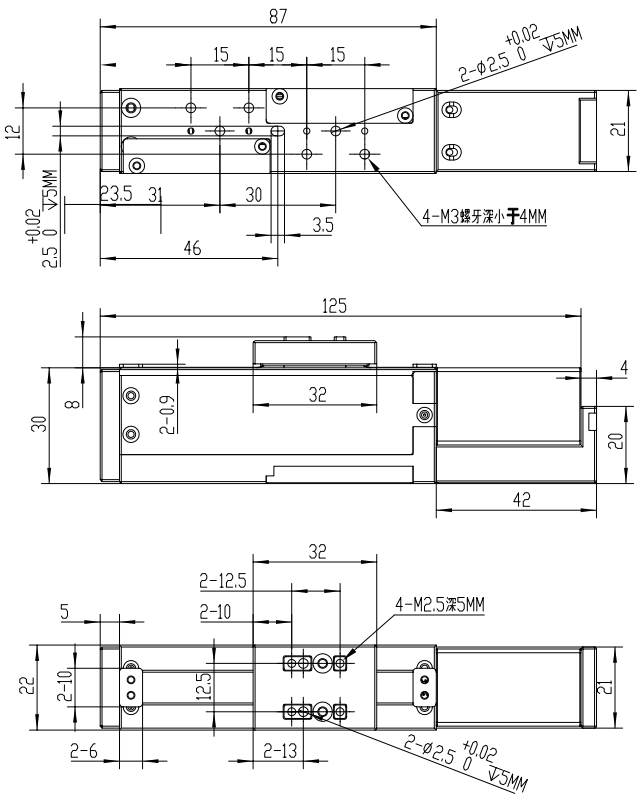

行程30尺寸图

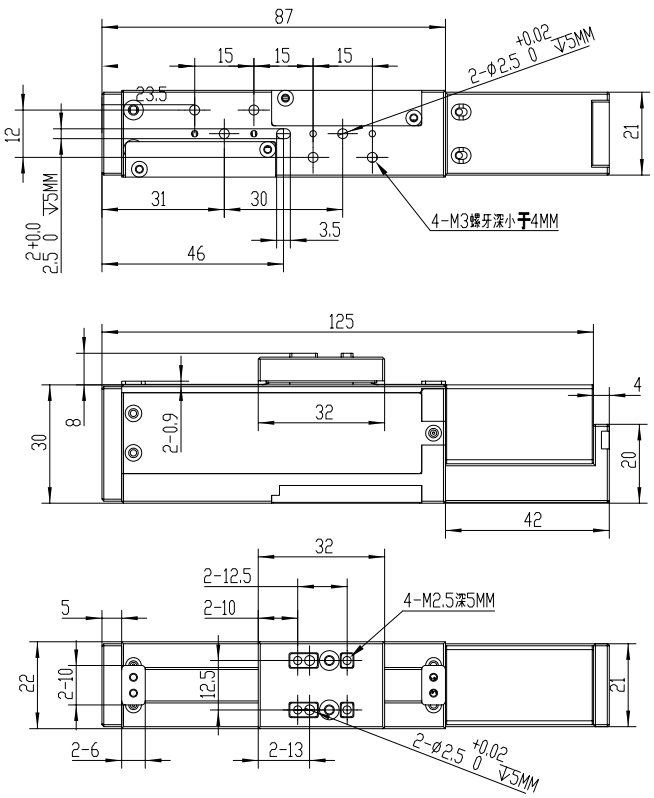

行程50mm尺寸图

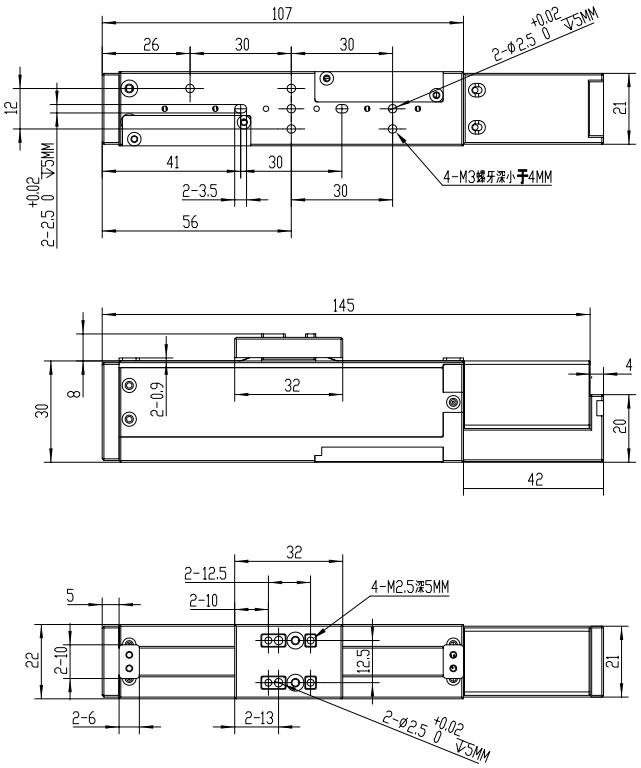

闭环编码器尺寸图

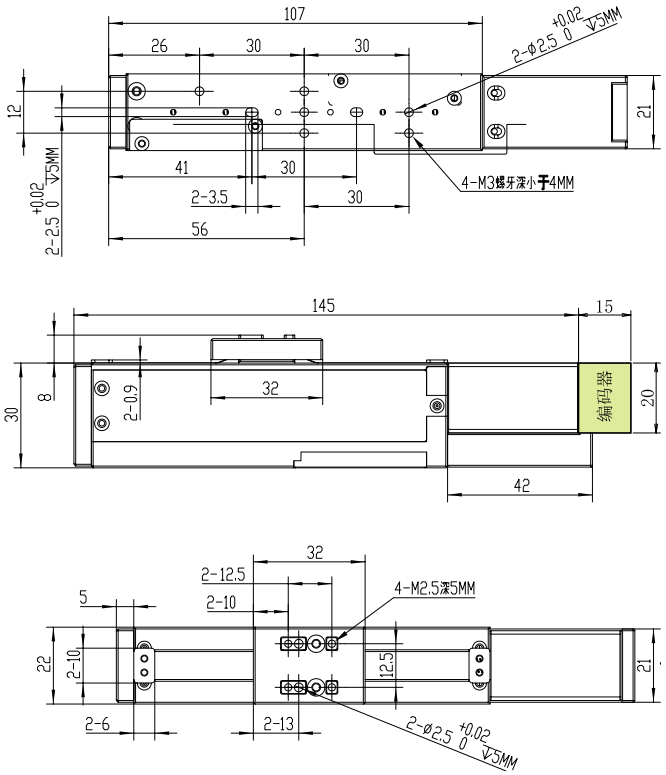

■ EMF20系列微滑台参考推力曲线

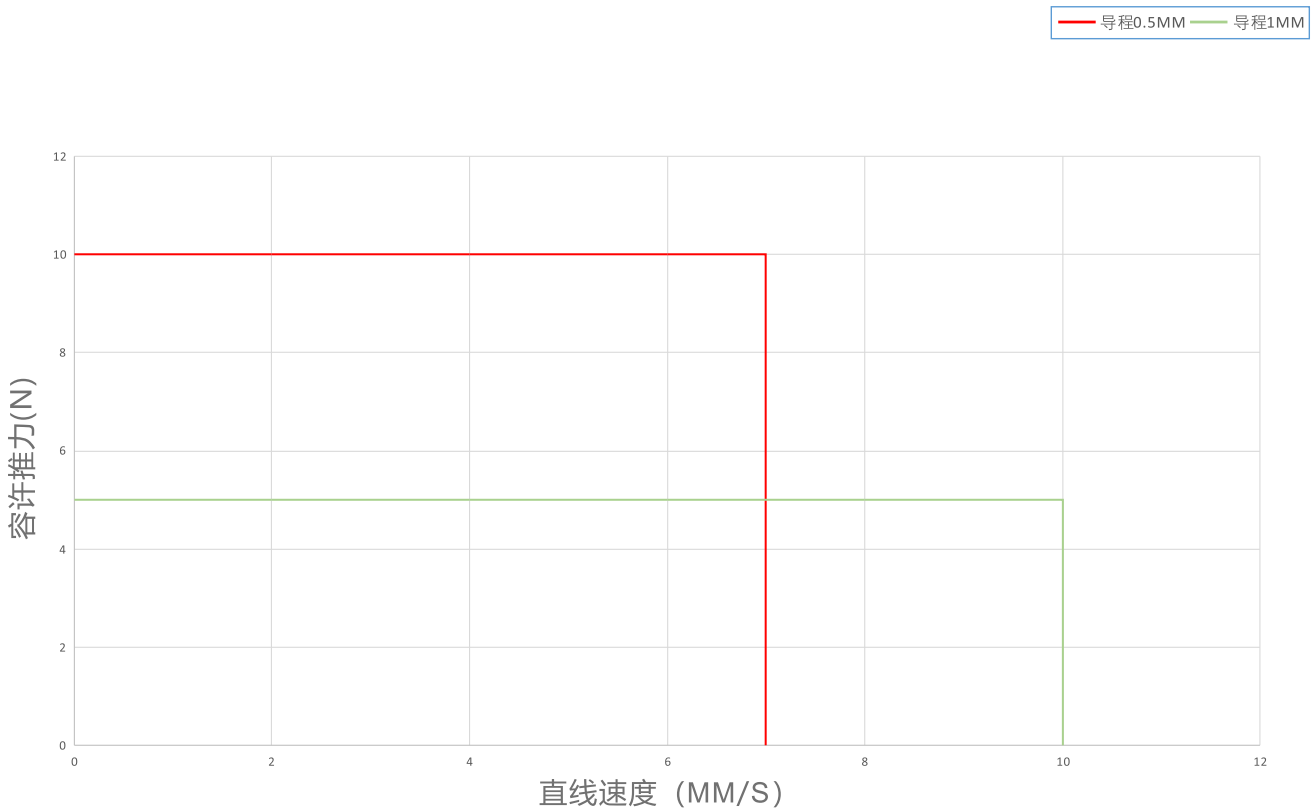

EMF-28系列

EMF28系列微滑台技术参数

步进角	1.8°	电 阻	5.2(1±10%)Ω
相数	2	电感	4.3(1±20%)mH
绝缘耐压	1 MINUTE（500V DC）	额定电流	1.0A
绝缘等级	B级/绕组	输出推力	50N at 10r/s
重量	约600g	步长	0.01MM
行走平行度	0.02MM	重复定位精度	±0.005MM

EMF28系列微滑台命名详情

EMF28	A	51	E C	B	02	P	10	
防尘型 智能微滑台	步距角 1.8°	电机厚度 51mm	编码器 E1000线 U2500线	滚珠 丝杆	导程 2mm 1mm	精度 ±0.005MM	行程 30mm 60mm 100mm	定制功能 代码

EMF28系列微滑台尺寸图

行程30mm尺寸图

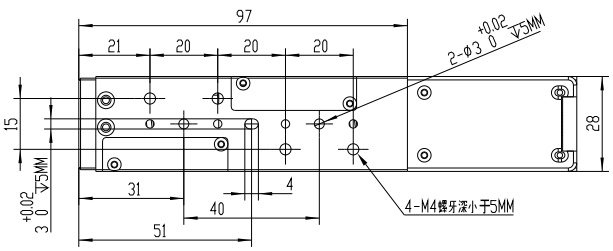

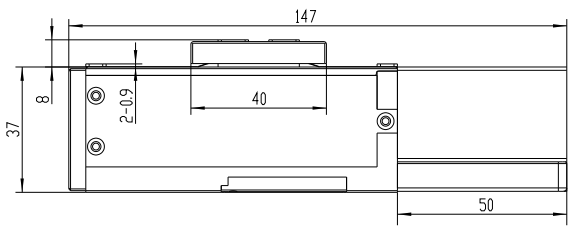

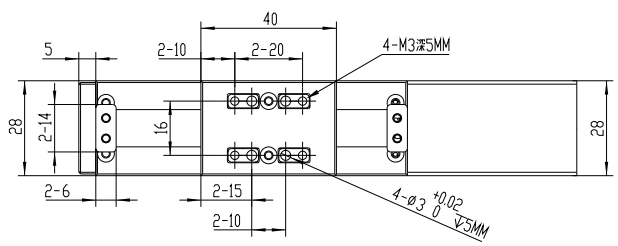

行程60mm尺寸图

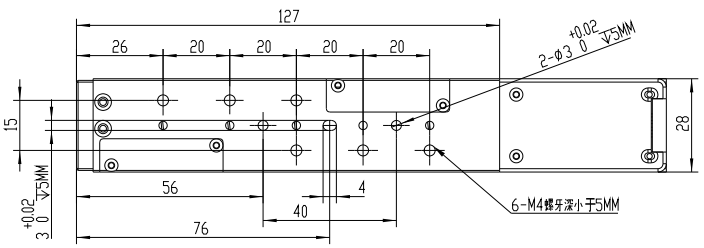

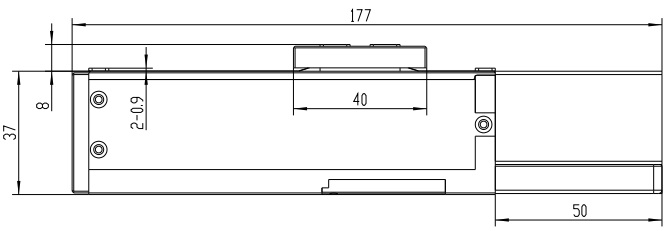

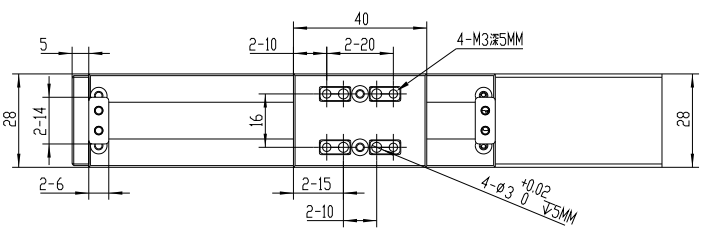

行程100mm尺寸图

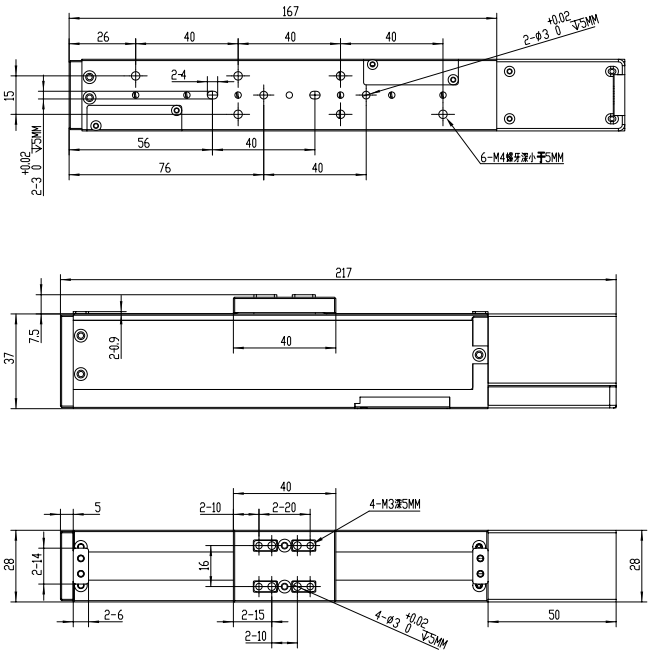

闭环编码器尺寸图

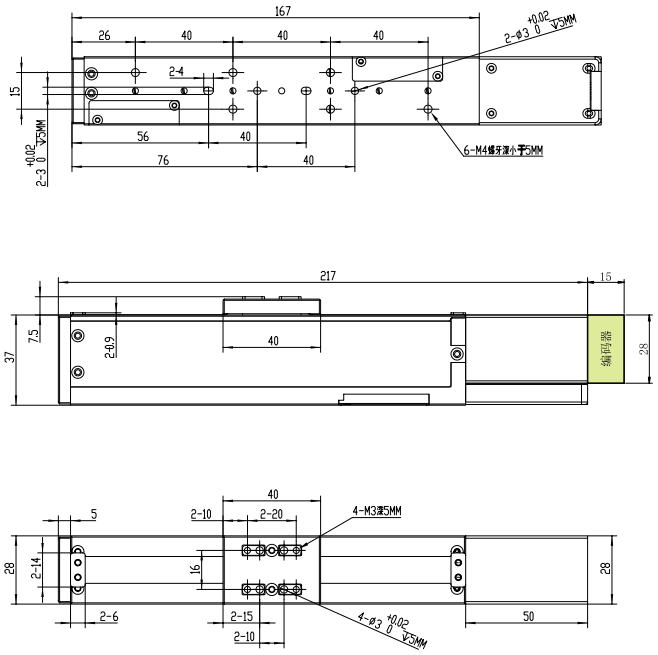

■ EMF28系列微滑台参考推力曲线

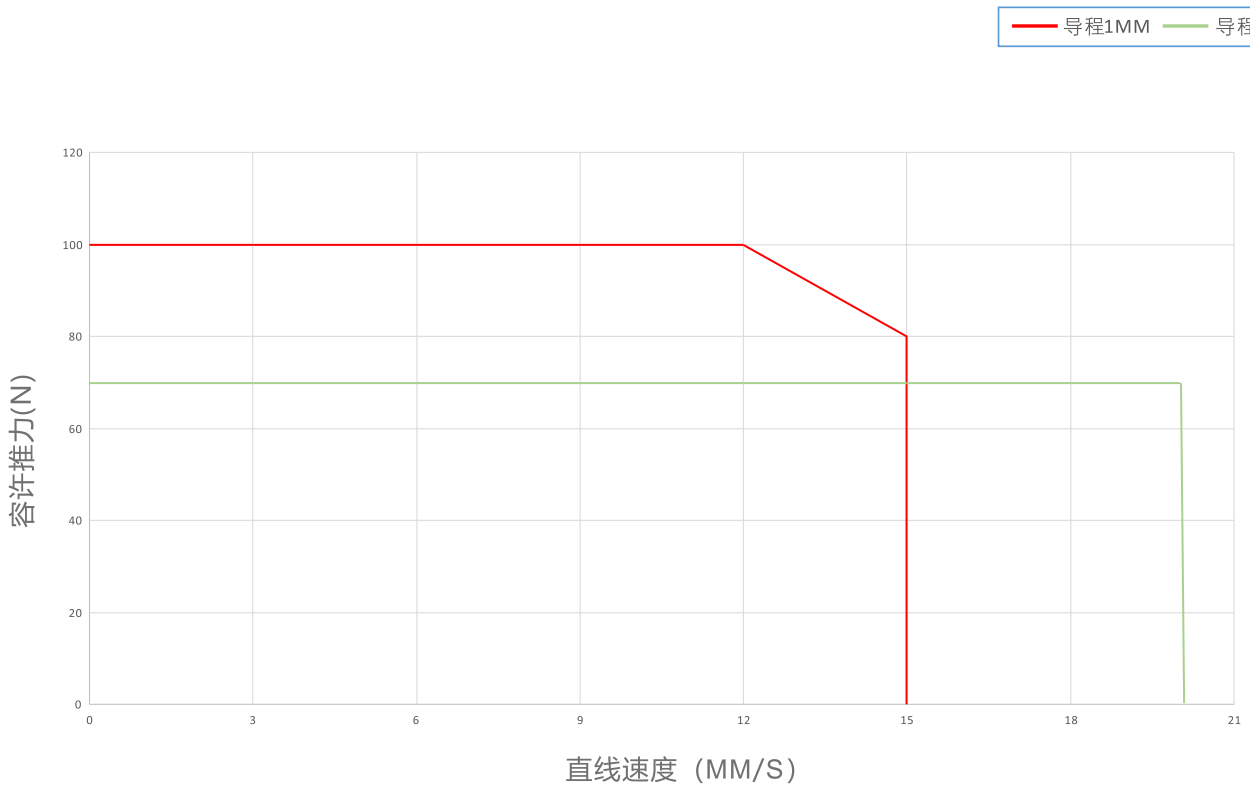

EMF-35系列

EMF35系列微滑台技术参数

步进角	1.8°	电 阻	1.6(1±10%)Ω
相数	2	电感	2.3(1±20%)mH
绝缘耐压	1 MINUTE（500V DC）	额定电流	1.5A
绝缘等级	B级/绕组	输出推力	50N at 10r/s
重量	约700g	步长	0.03MM
行走平行度	0.02MM	重复定位精度	±0.005MM

EMF35系列微滑台命名详情

EMF35	A	47	E C	B	06	P	10	
防尘型 智能微滑台	步距角 1.8°	电机厚度 47mm	编码器 E1000线 U2500线	滚珠 丝杆	导程 6mm 2mm 10mm	精度 ±0.005MM	行程 30mm 50mm 100mm 150mm	定制功能 代码

EMF35系列微滑台尺寸图

行程30mm尺寸图

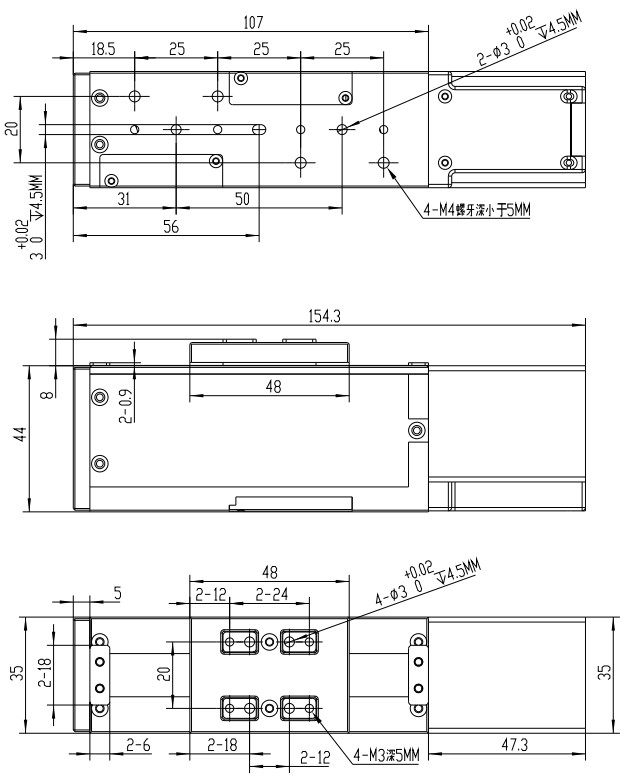

行程50mm尺寸图

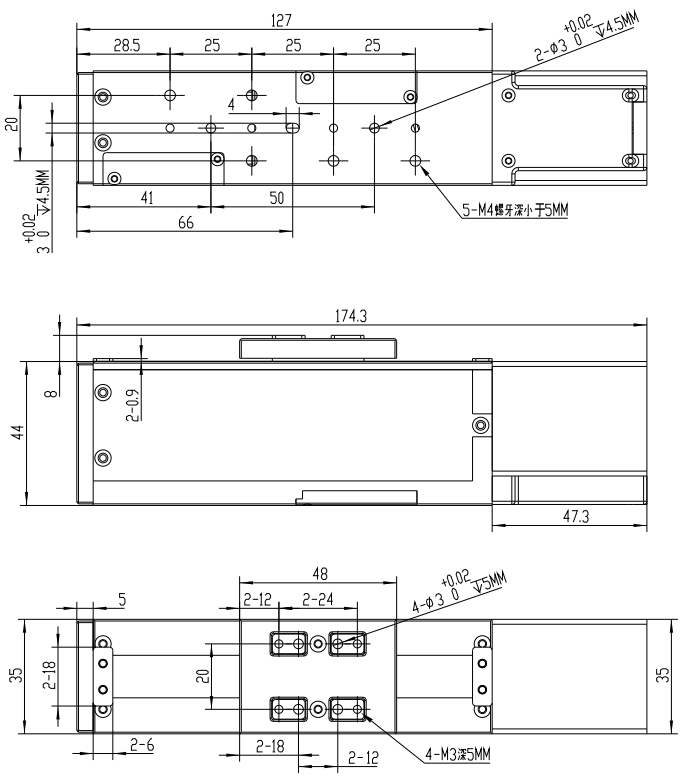

行程100mm尺寸图

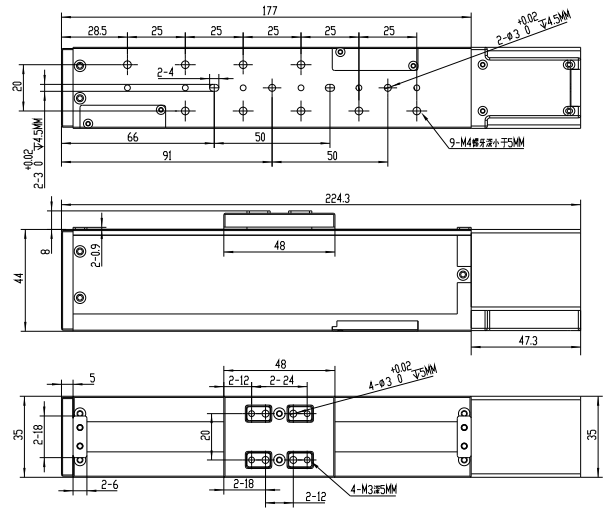

行程150mm尺寸图

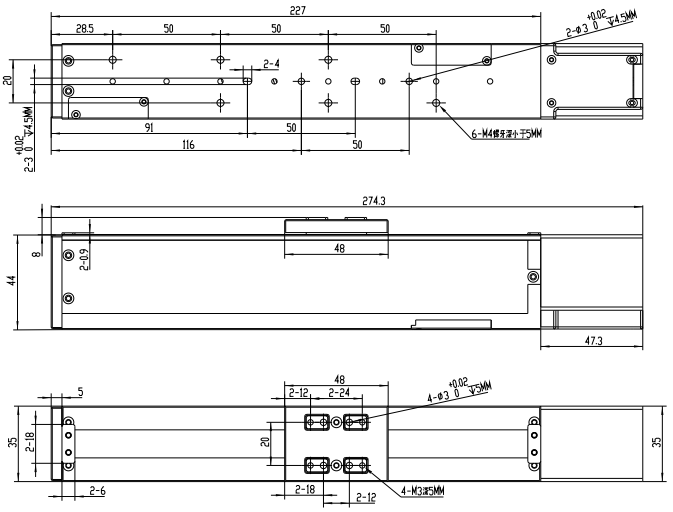

闭环编码器尺寸图

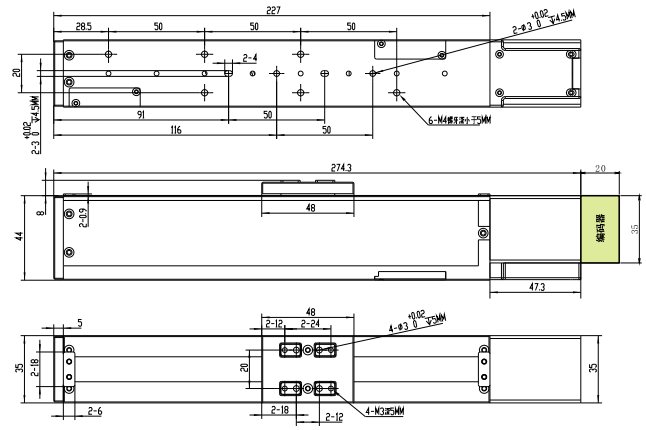

■ EM35系列微滑台参考推力曲线

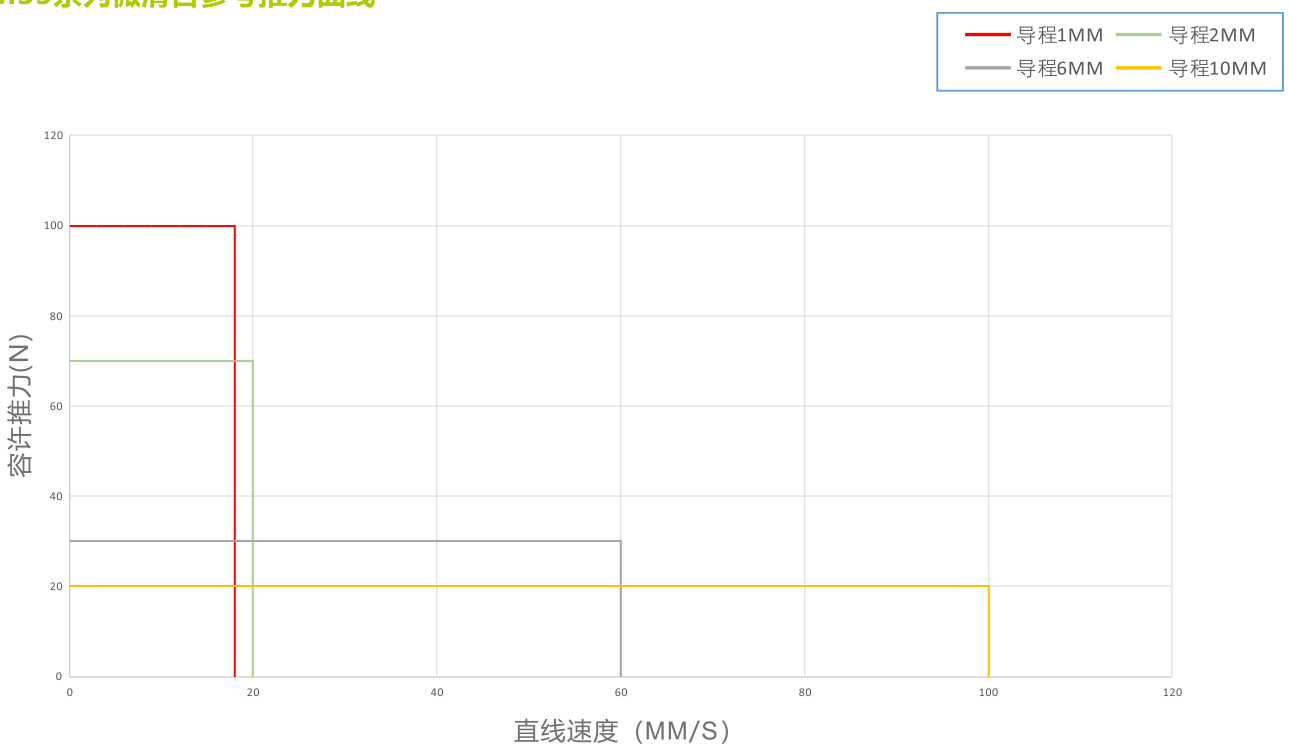

EMF-42系列

EMF42系列微滑台技术参数

步进角	1.8°	电 阻	2.2(1±10%)Ω
相数	2	电感	4.6(1±20%)mH
绝缘耐压	1 MINUTE（500V DC）	额定电流	1.5A
绝缘等级	B级/绕组	输出推力	80N at 10r/s
重量	约900g	步长	0.025MM
行走平行度	0.02MM	重复定位精度	±0.005MM

EMF42系列微滑台命名详情

EMF42	A	40	E C	B	05	P	10	
防尘型 智能微滑台	步距角 1.8°	电机厚度 40mm	编码器 E1000线 U2500线	滚珠 丝杆	导程 5mm 2mm 10mm	精度 ±0.005MM	行程 50mm 100mm 150mm 200mm	定制功能 代码

EMF42系列微滑台尺寸图

行程50mm尺寸图

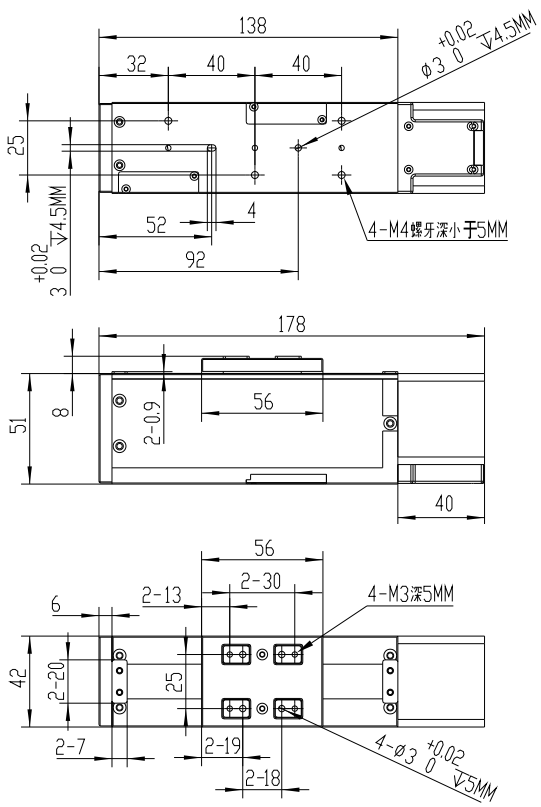

行程100mm尺寸图

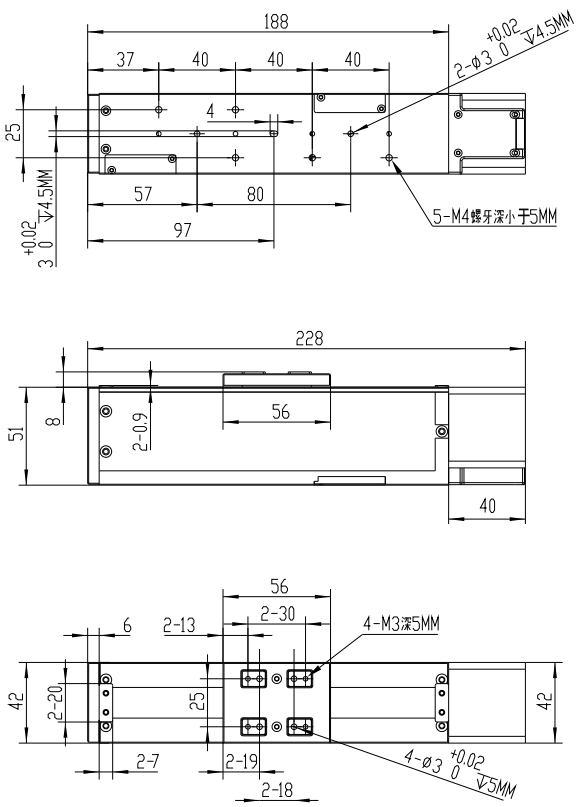

行程150mm尺寸图

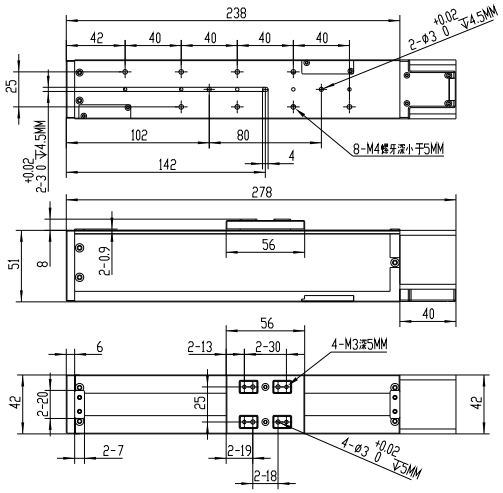

行程200mm尺寸图

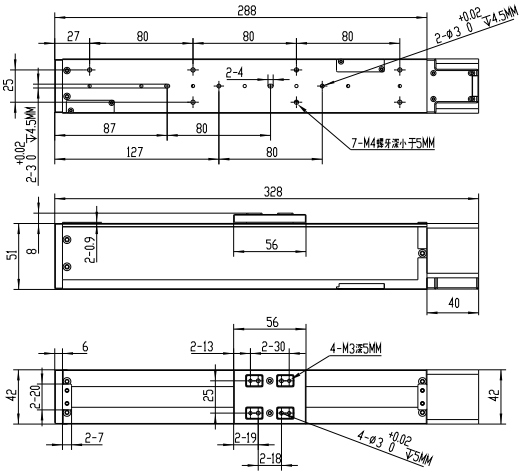

闭环编码器尺寸图

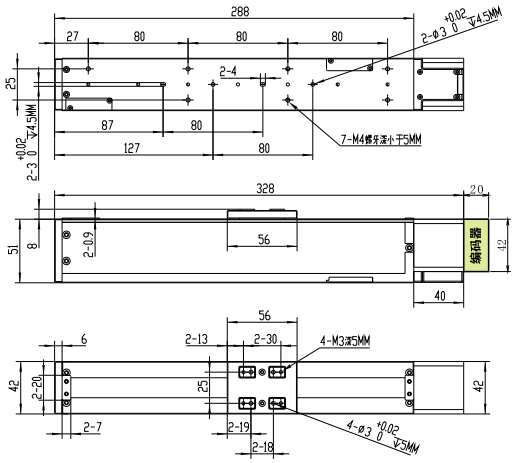

■ EMF42系列微滑台参考推力曲线

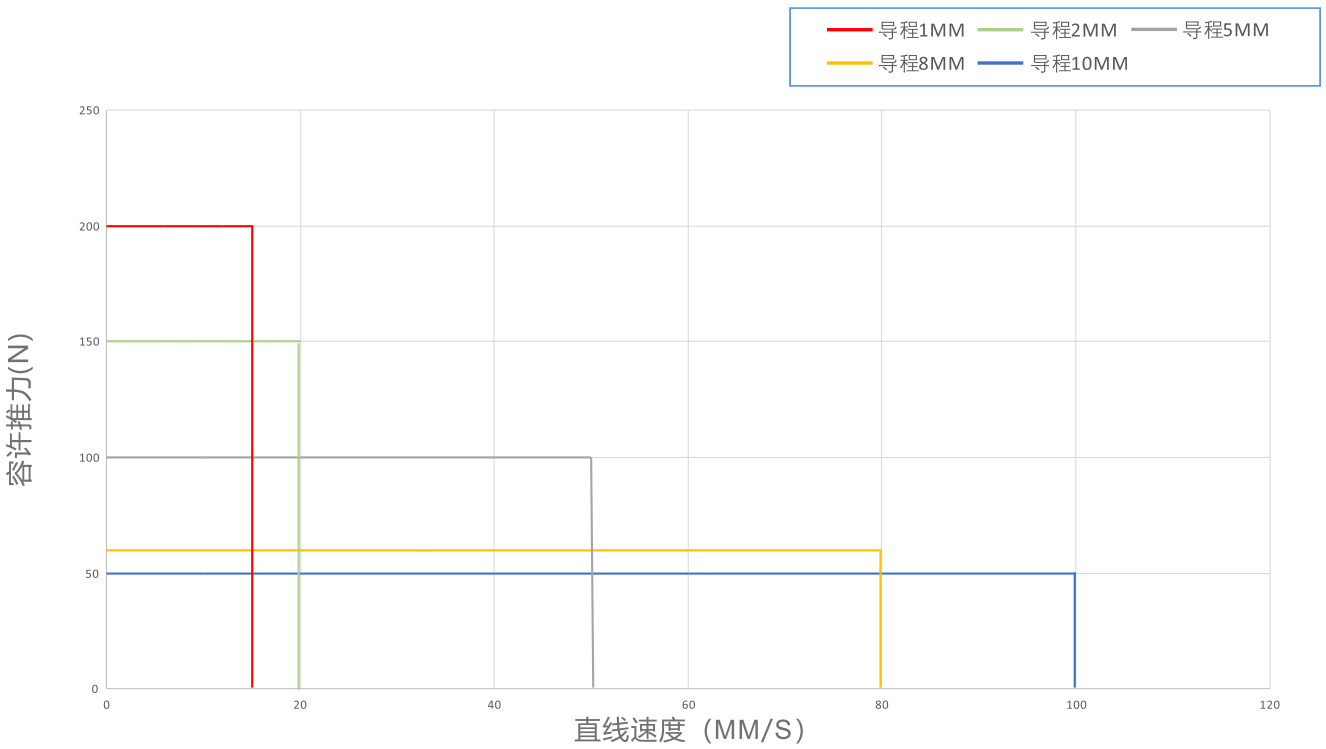

EML-经济款

锐特EML系列步进微滑台，采用丝杆电机+导轨的简单结构，通过专业的装配和调教检测，具有低成本、高精度、高刚性的优点。EML系列内部集成两个限位开关，节省空间、使用便捷。EML可简化工程师设计，省去客户繁琐的组装过程。

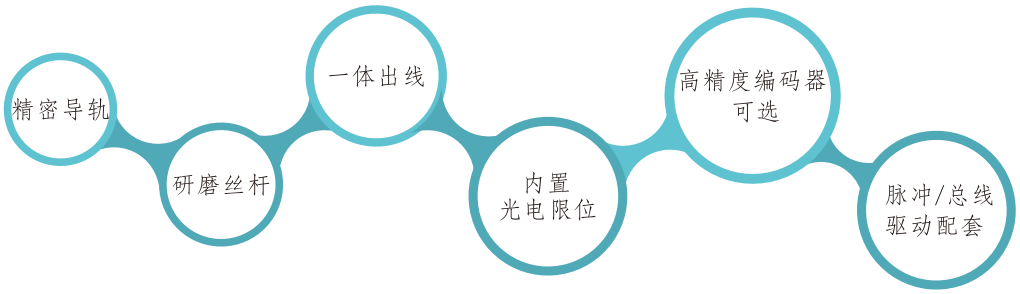

经济款-EML系列微滑台配置选型表

微滑台系列	对应电机型号	丝杆规格	行程（mm）与最高速度（mm/s）	最大负载质量（kg） 水平	最大负载质量（kg） 垂直
20机座	20A38-GZ040.5	BS0.5	7	2KG	1KG
	20A38-GZ0401	BS01	10	1KG	0.5KG
28机座	28A51-GZ0601	BS01	15	10KG	7KG
	28A51-GZ0602	BS02	20	7KG	5KG
35机座	35A46-GZ0601	BS01	15	15KG	10KG
	35A46-GZ0602	BS02	20	10KG	7KG
	35A46-GZ0606	BS06	60	6KG	3KG
	35A46-GZ0610	BS10	100	4KG	2KG
42机座	42A40-GZ0801	BS01	15	30KG	20KG
	42A40-GZ0802	BS02	20	20KG	15KG
	42A40-GZ0805	BS05	50	15KG	10KG
	42A40-GZ0808	BS08	80	10KG	6KG
	42A40-GZ0810	BS10	100	8KG	5KG

EML-20系列

EML20系列微滑台技术参数

步进角	1.8°	电 阻	9(1±10%)Ω
相数	2	电感	3(1±20%)mH
绝缘耐压	1 MINUTE□ 500V DC□	额定电流	0.6A
绝缘等级	B级/绕组	输出推力	10N at 10r/s
重量	约400g	步长	0.005MM
行走平行度	0.02MM	重复定位精度	±0.01MM

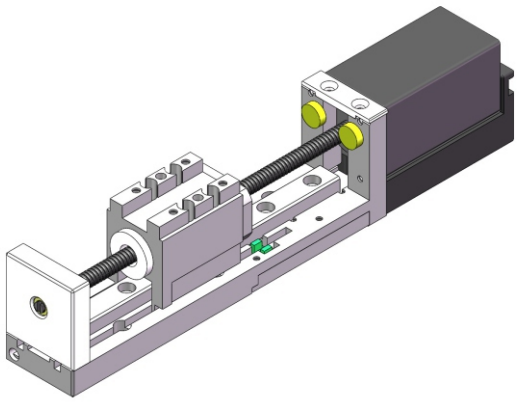

EML20系列微滑台命名详情

EML	20	A	38	B	01	P	10	
经济款 智能微滑台	滑台边宽 20mm	步距角 1.8°	电机厚度 38mm	滚珠 丝杆	导程 1mm	精度 ±0.01MM	行程 10mm 30mm 50mm	定制功能 代码

EML20系列微滑台尺寸图

行程10mm尺寸图

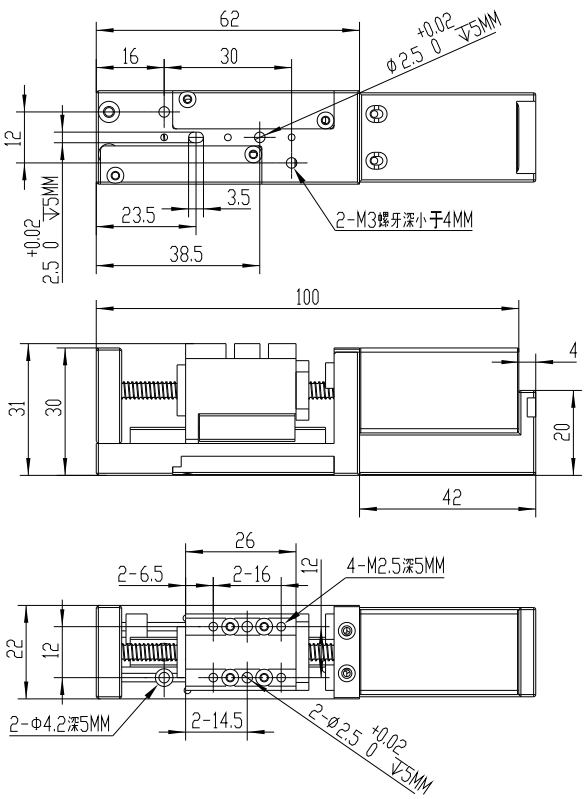

行程30mm尺寸图

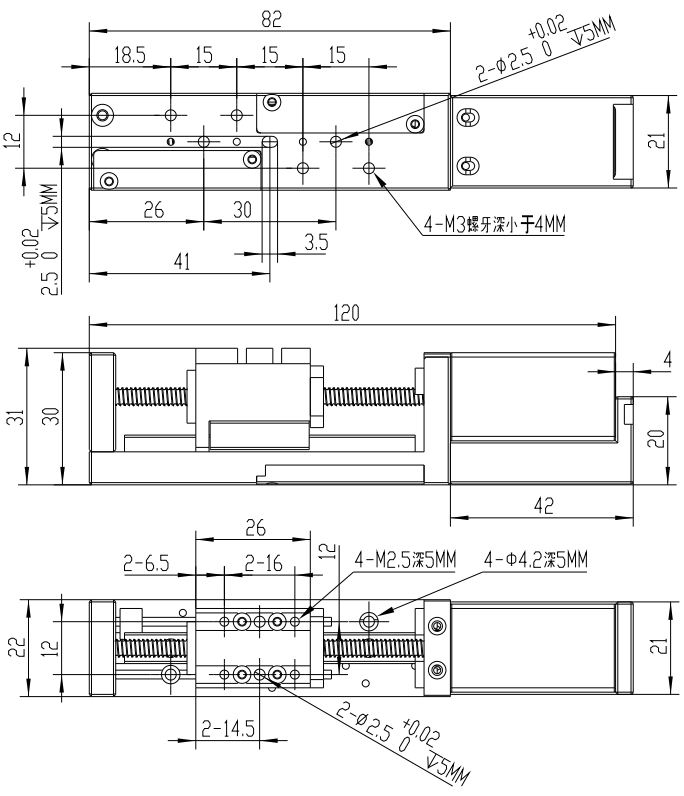

行程50mm尺寸图

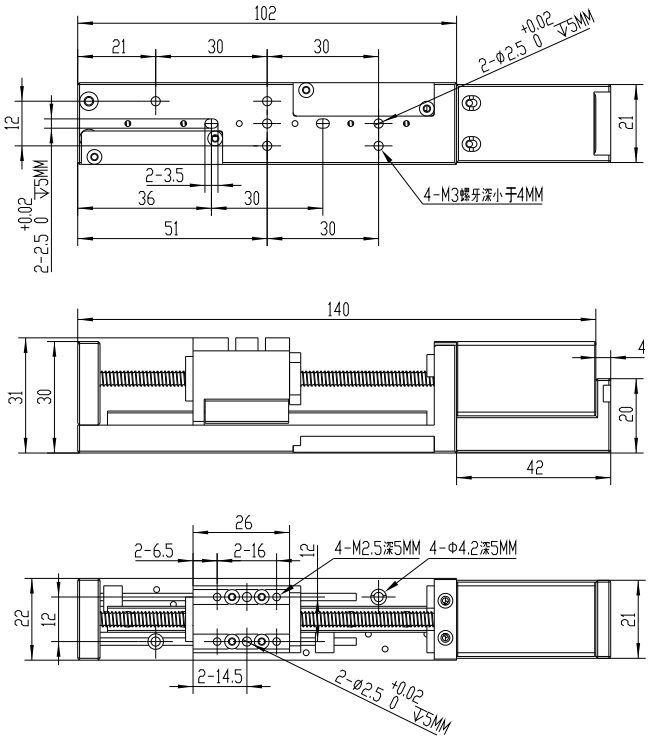

闭环编码器尺寸图

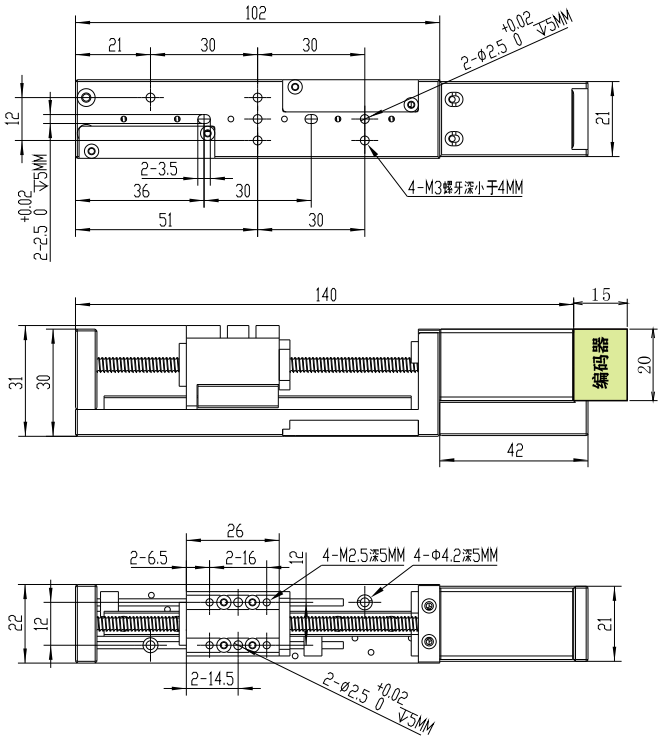

■ EML20系列微滑台参考推力曲线

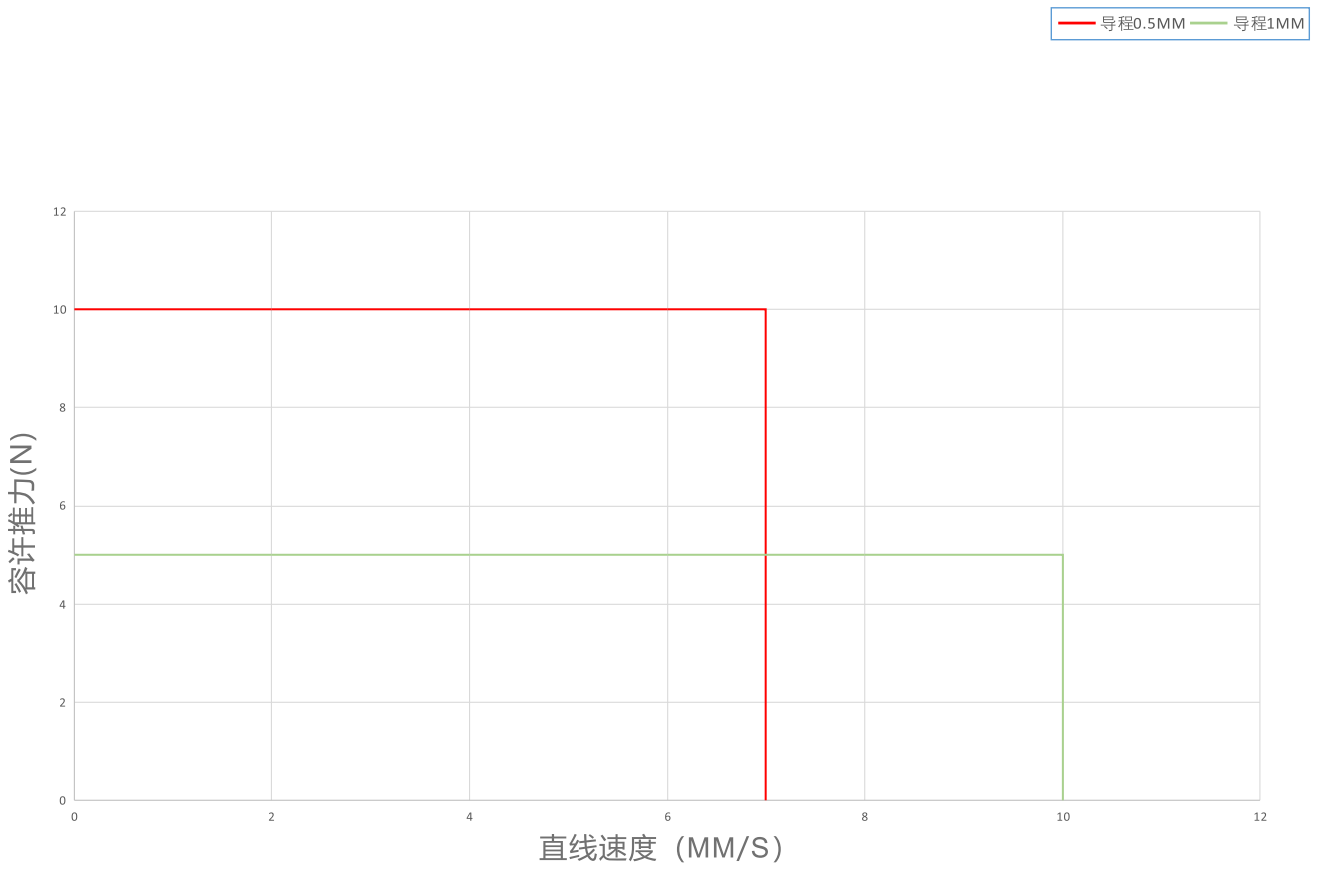

EML-28系列

EML28系列微滑台技术参数

步进角	1.8°	电 阻	5.2(1±10%)Ω
相数	2	电感	4.3(1±20%)mH
绝缘耐压	1 MINUTE□ 500V DC□	额定电流	1.0A
绝缘等级	B级/绕组	输出推力	50N at 10r/s
重量	约600g	步长	0.01MM
行走平行度	0.02MM	重复定位精度	±0.01MM

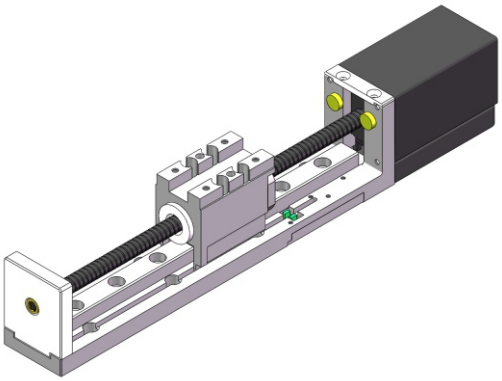

EML28系列微滑台命名详情

EML	28	A	51	B	02	P	10	
经济款 智能微滑台	滑台边宽 28mm	步距角 1.8°	电机厚度 51mm	滚珠 丝杆	导程 2mm	精度 ±0.01MM	行程 30mm 60mm 100mm	定制功能 代码

EML28系列微滑台尺寸图

行程30mm尺寸图

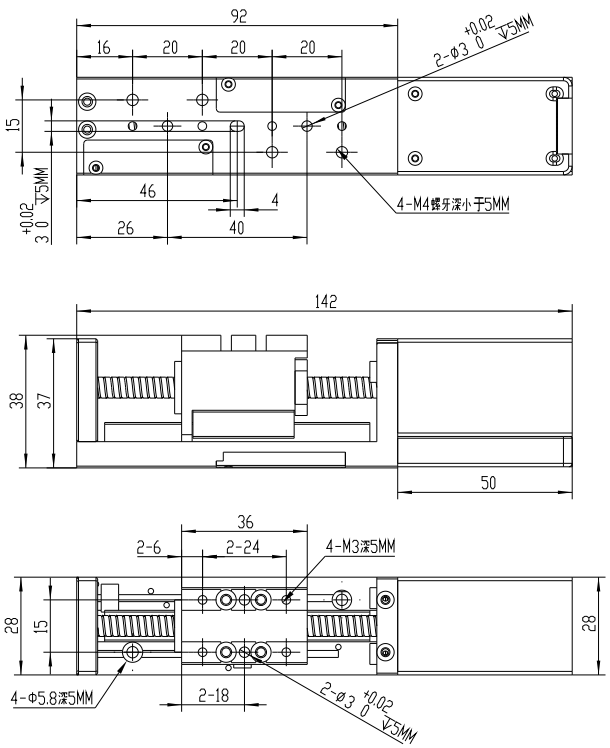

行程60mm尺寸图

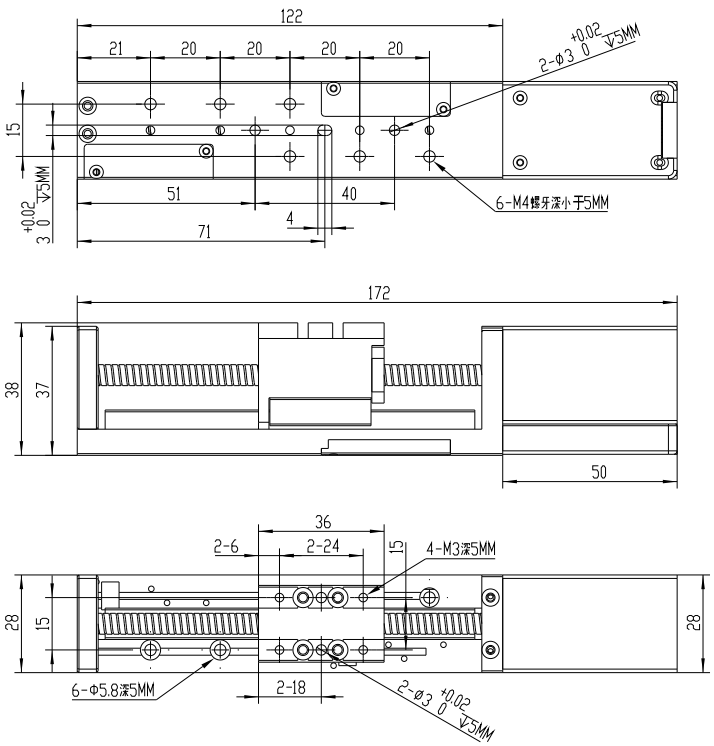

行程100mm尺寸图

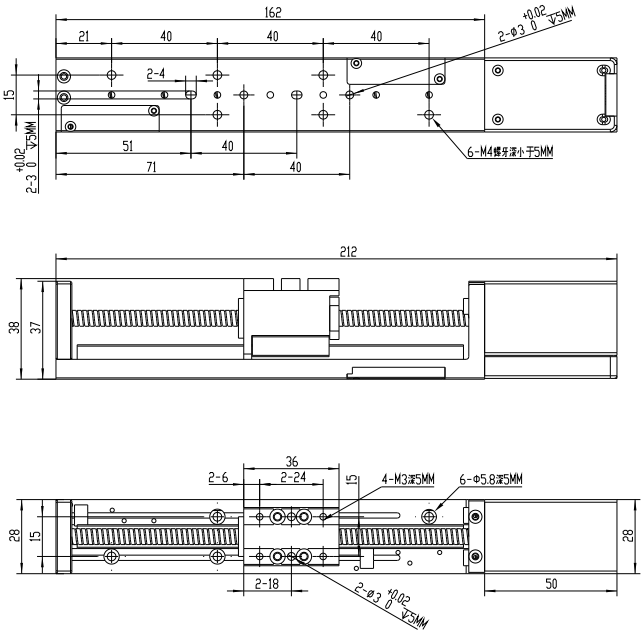

闭环编码器尺寸图

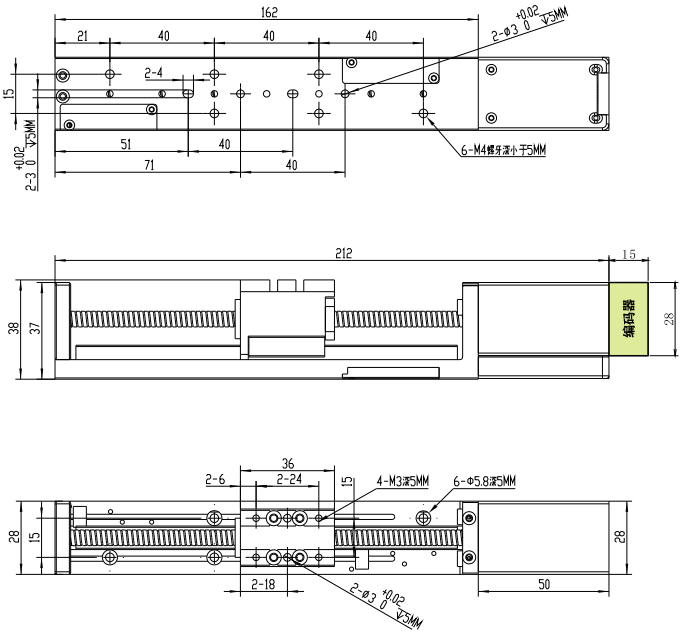

■ EML28系列微滑台参考推力曲线

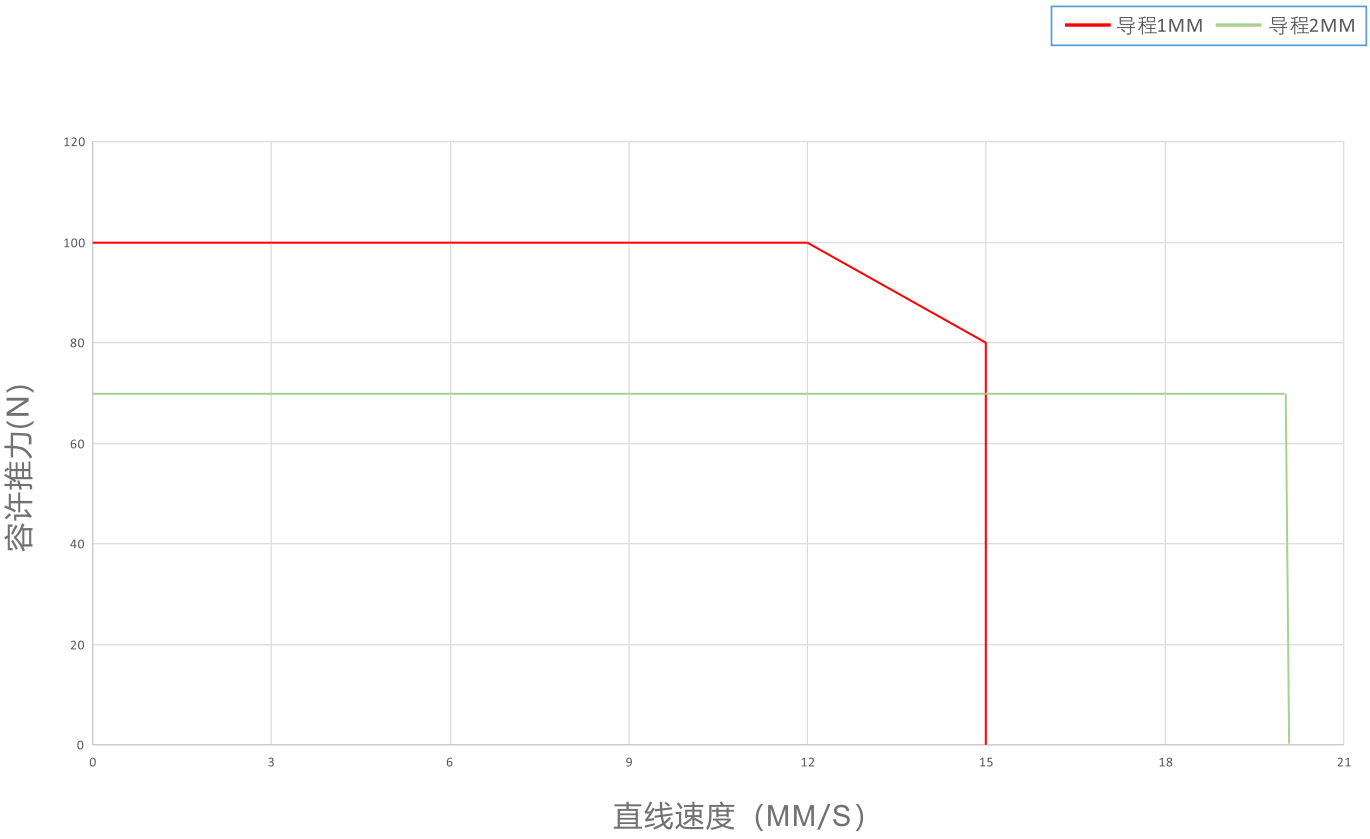

EML-35系列

EML35系列微滑台技术参数

步进角	1.8°	电 阻	1.6(1±10%)Ω
相数	2	电感	2.3(1±20%)mH
绝缘耐压	1 MINUTE□ 500V DC□	额定电流	1.5A
绝缘等级	B级/绕组	输出推力	50N at 10r/s
重量	约700g	步长	0.03MM
行走平行度	0.02MM	重复定位精度	±0.01MM

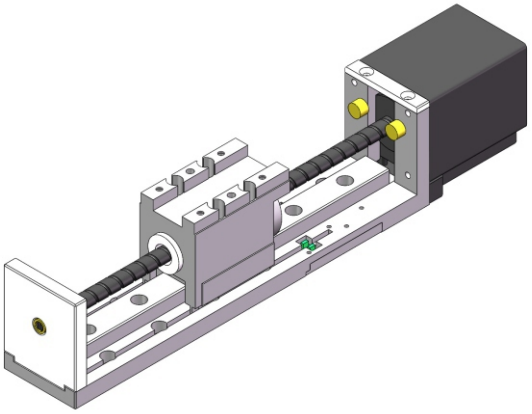

EML35系列微滑台命名详情

EML	35	A	47	B	06	P	10	
经济款 智能微滑台	滑台边宽 35mm	步距角 1.8°	电机厚度 47mm	滚珠 丝杆	导程 6mm	精度 ±0.01MM	行程 30mm 50mm 100mm 150mm	定制功能 代码

EML35系列微滑台尺寸图

行程30mm尺寸图

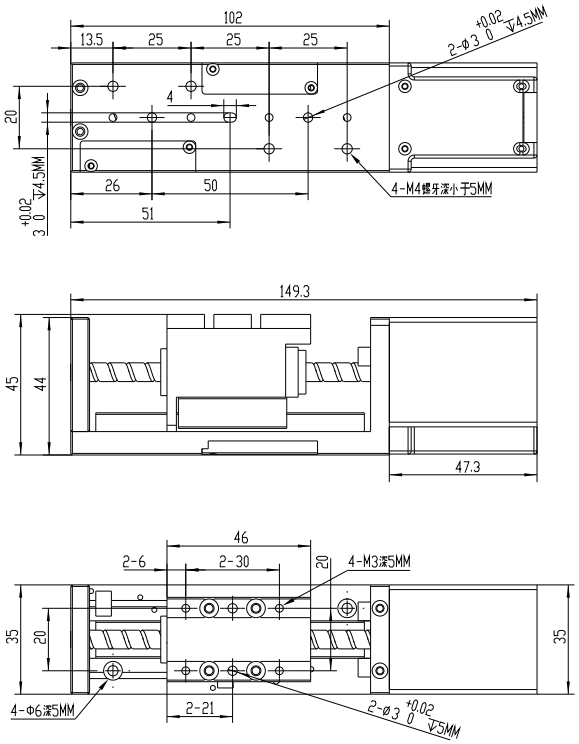

行程50mm尺寸图

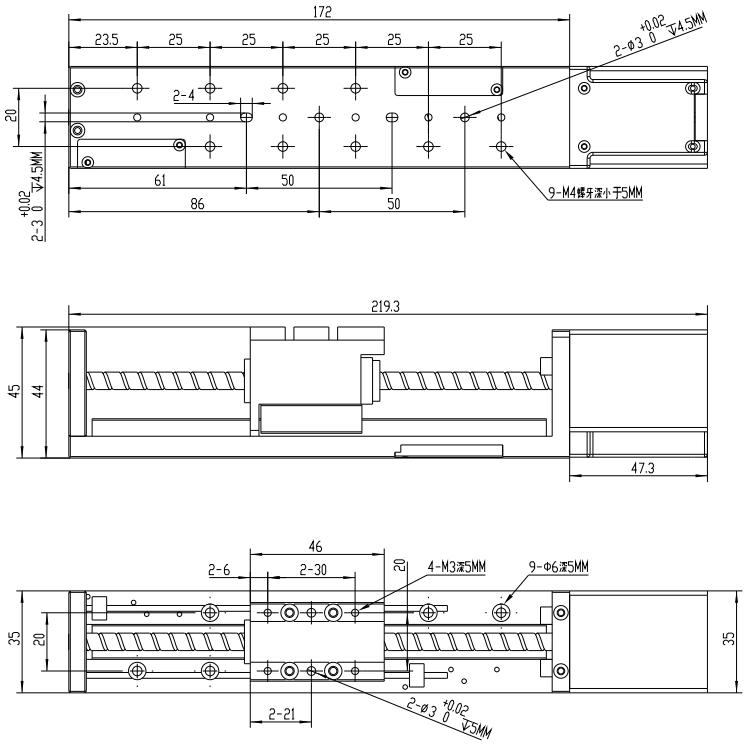

行程100mm尺寸图

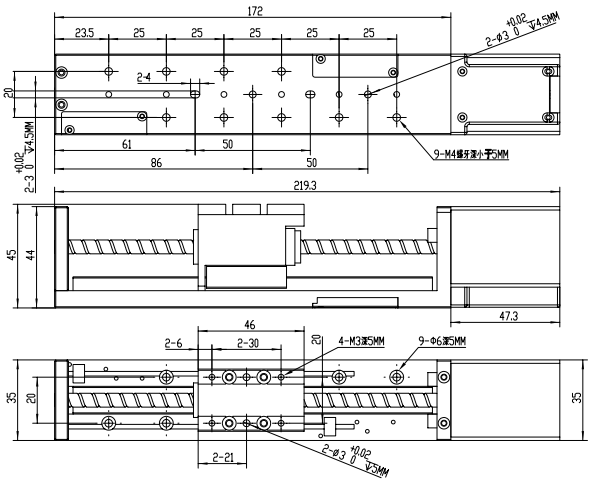

行程150mm尺寸图

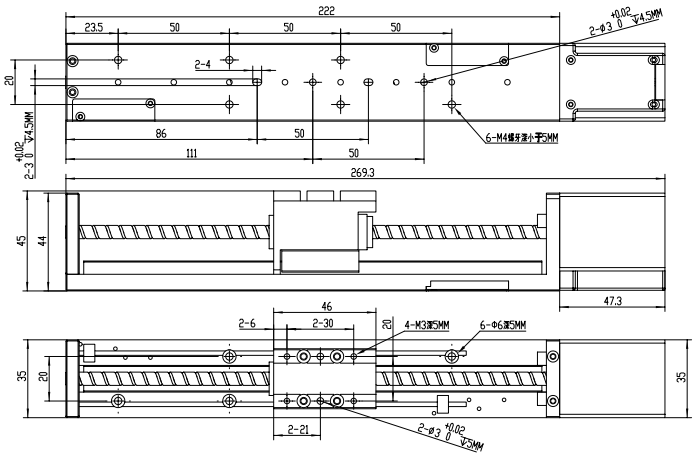

闭环编码器尺寸图

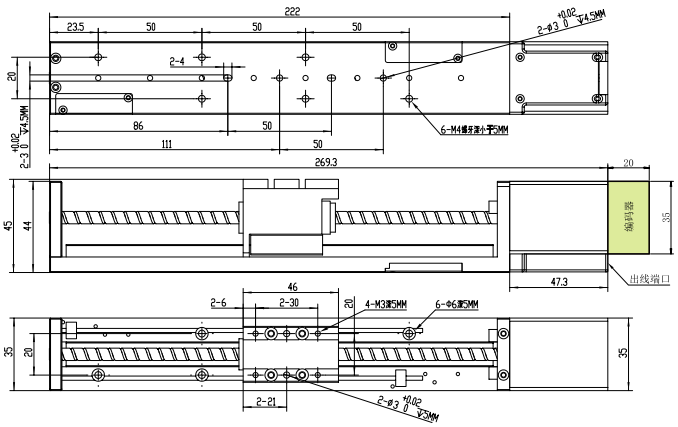

■ EML35系列微滑台参考推力曲线

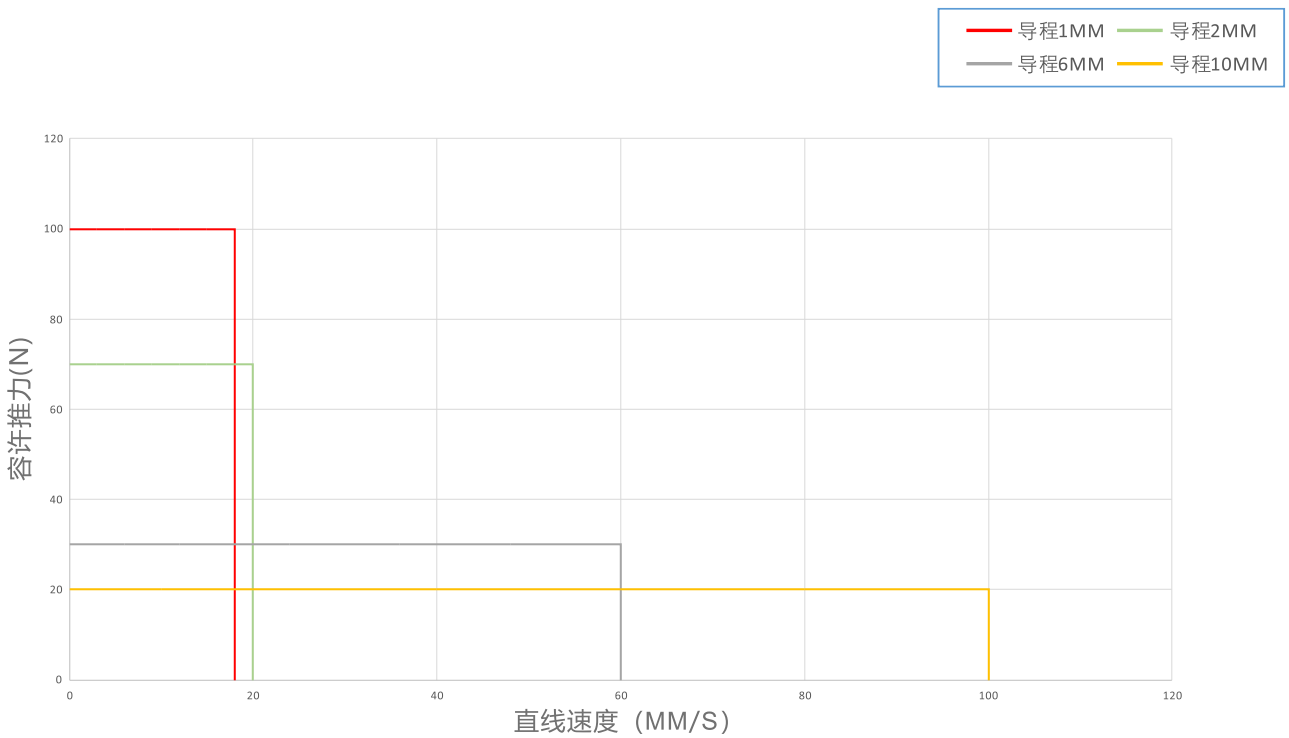

EML-42系列

EML42系列微滑台技术参数

步进角	1.8°	电 阻	2.2(1±10%)Ω
相数	2	电感	4.6(1±20%)mH
绝缘耐压	1 MINUTE□ 500V DC□	额定电流	1.5A
绝缘等级	B级/绕组	输出推力	80N at 10r/s
重量	约900g	步长	0.025MM
行走平行度	0.02MM	重复定位精度	±0.01MM

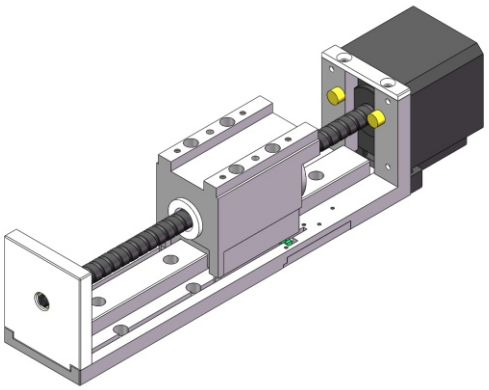

EML42系列微滑台命名详情

EML	42	A	40	B	05	P	10	
经济款 智能微滑台	滑台边宽 42mm	步距角 1.8°	电机厚度 40mm	滚珠 丝杆	导程 5mm	精度 ±0.01MM	行程 50mm 100mm 150mm 200mm	定制功能 代码

EML42系列微滑台尺寸图

行程50mm尺寸图

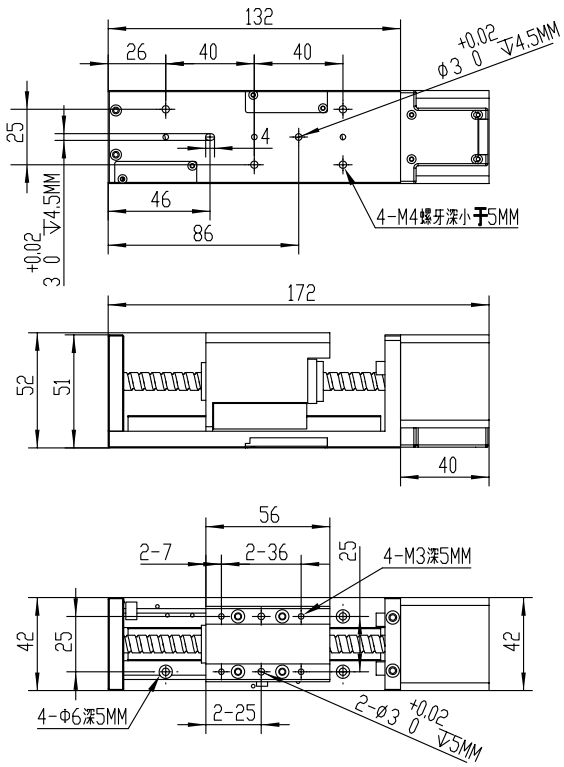

行程100mm尺寸图

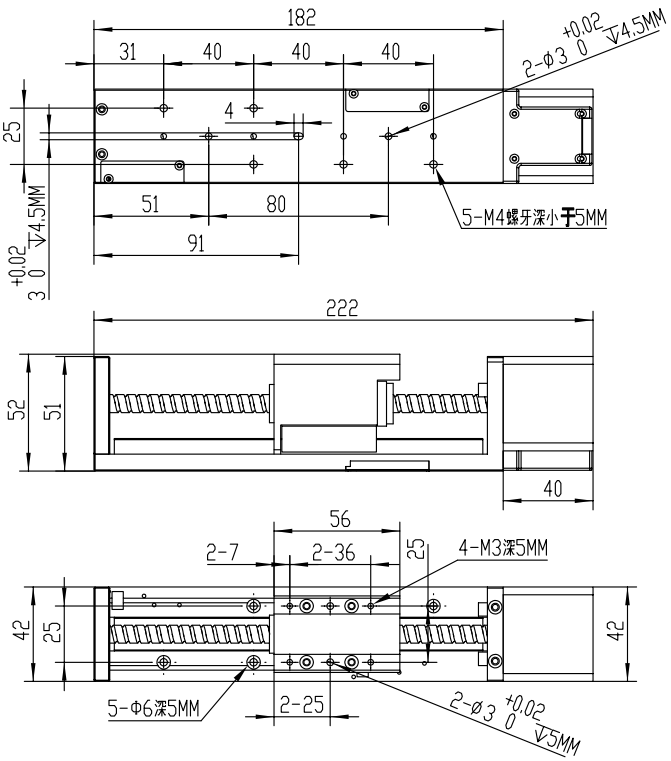

行程150mm尺寸图

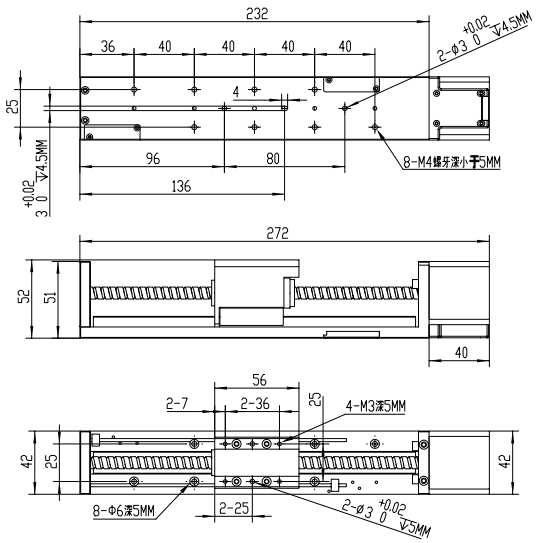

行程200mm尺寸图

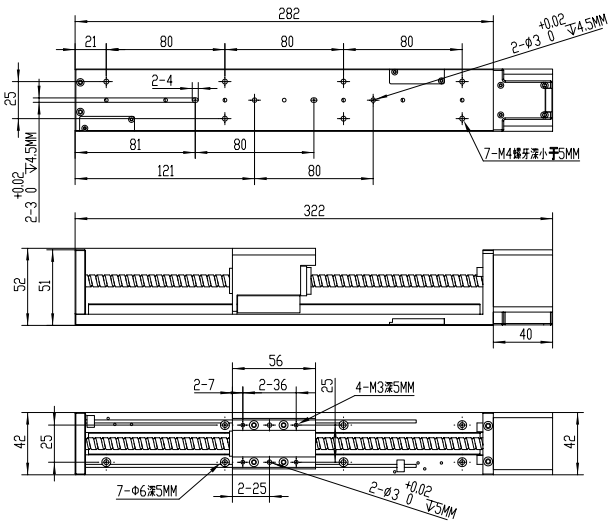

闭环编码器尺寸图

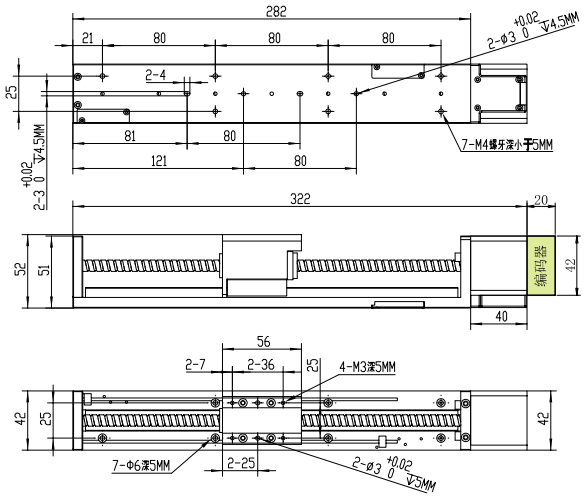

■ EML42系列微滑台参考推力曲线

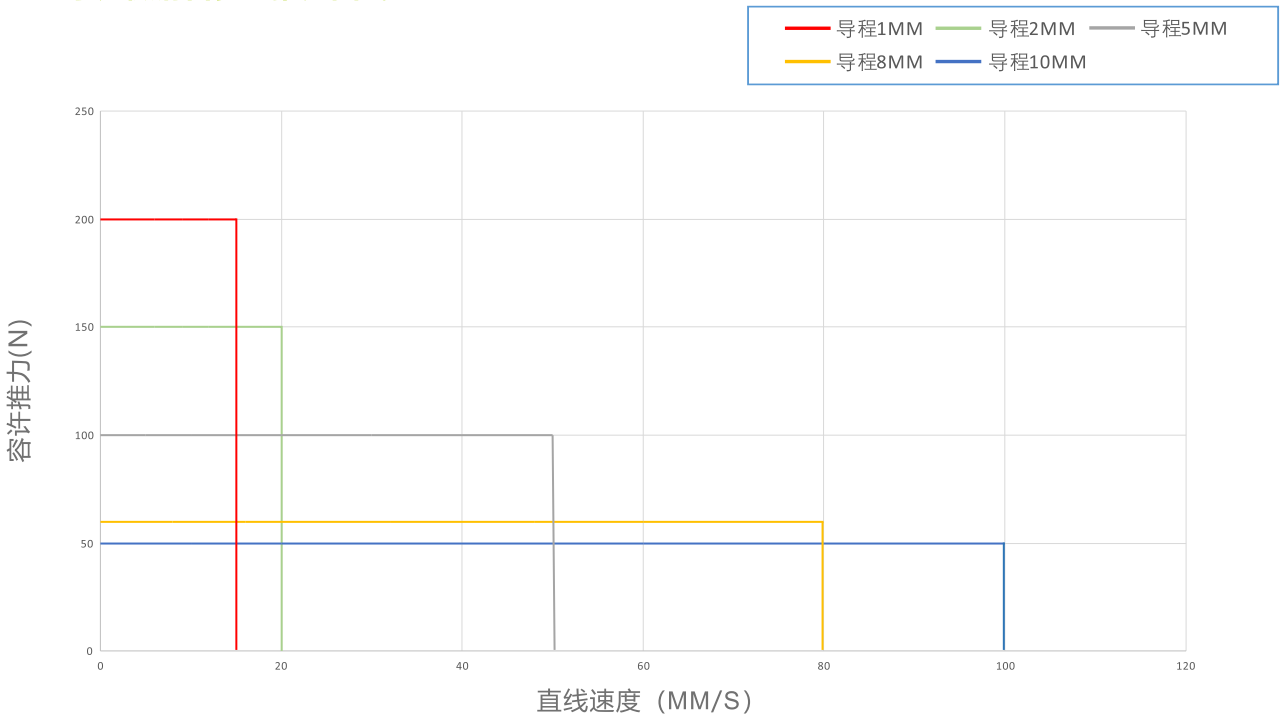

中空旋转平台

Intelligent Micro Module

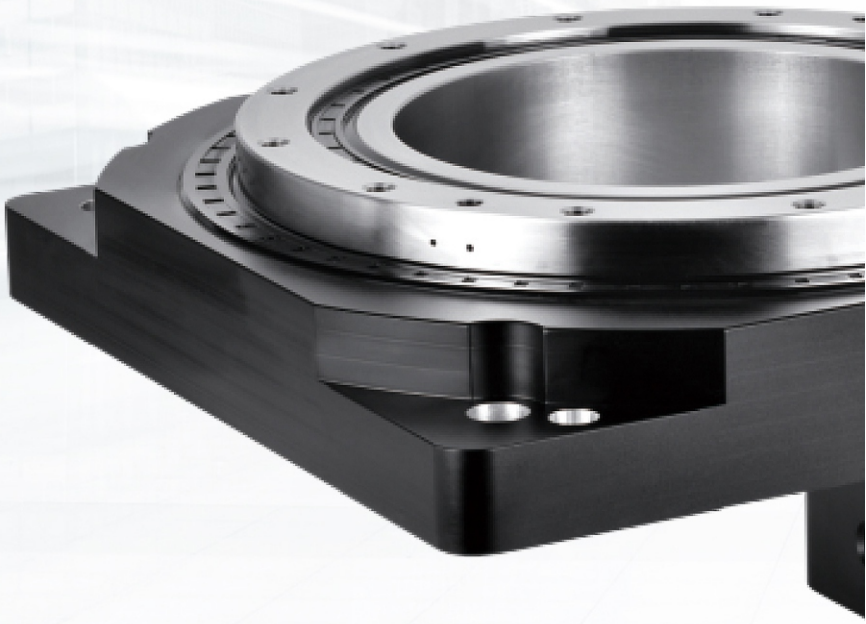

RTELLIGENT

中空旋转平台

RTN系列中空旋转平台是锐特公司基于圆周旋转传动应用而开发的高精度、高刚性的旋转减速产品。

RTN系列中空旋转平台边框范围为60~280mm，配套步进或伺服在130机座以内。RTP系列输入端增加直连精密减速机，RTR系列输入端增加转角精密减速机。

RTN系列中空旋转平台可搭配不同的减速比组合，客户可以根据不同的应用场合，选择不同精度等级的减速机组合，以获取最高的性价比。

RTN系列中空旋转平台可选配锐特步进或者伺服产品，驱动器支持脉冲和多种总线控制功能，可满足更多应用场合要求。

■ RTN系列中空旋转平台系统框图

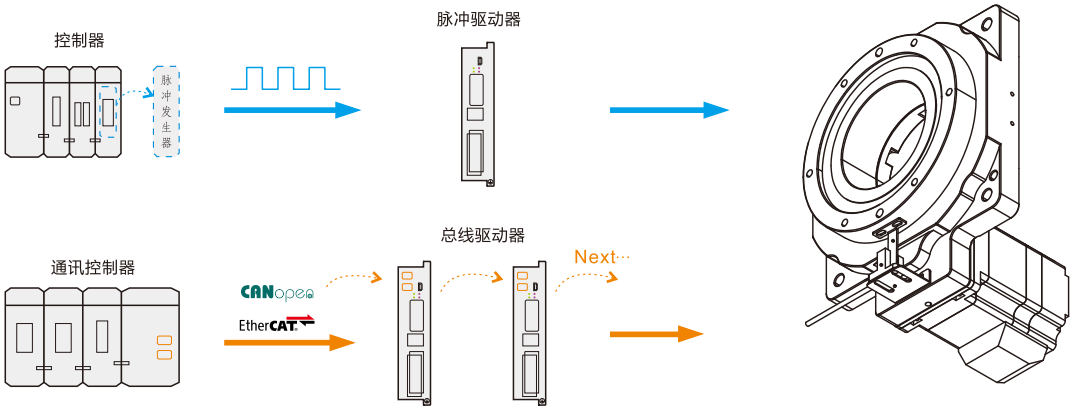

■ RTN系列中空旋转平台分类

RTN基本款	RTP减速直连款	RTR转角直连款
		

■ RTN系列中空旋转平台命名方式

RTP 85 - 5K - 3K - B42 □□

1 2 3 4 5 6

1. 中空旋转平台系列代号 RTN基本款/RTP减速机直连款/RTR转角减速机款/RHD海波齿系列
2. 转台边宽尺寸 60/85/130/200/280
3. 转台减速比 5K-5 比， 10K-10比等
4. 减速机减速比 5K-5 比， 10K-10比等
5. 配套电机代号 S40:40机座伺服电机/S60:60机座伺服电机/S80:80机座伺服电机/S130:130机座伺服电机 B42:42机座步进电机/B57:57机座步进电机/B60:60机座步进电机/B86:86机座步进电机
6. 非标定制代号

■ RTN系列中空旋转平台选型步骤

1. 根据负载大小和所需转速选定平台规格（工件的角速度，重量和惯量匹配）
2. 根据精度要求选择对应的中空旋转平台精度规格
3. 根据对应中空旋转平台配套对应的步进或伺服电机
4. 根据控制方式的不同选择对应驱动器

■ 中空旋转平台安装图示

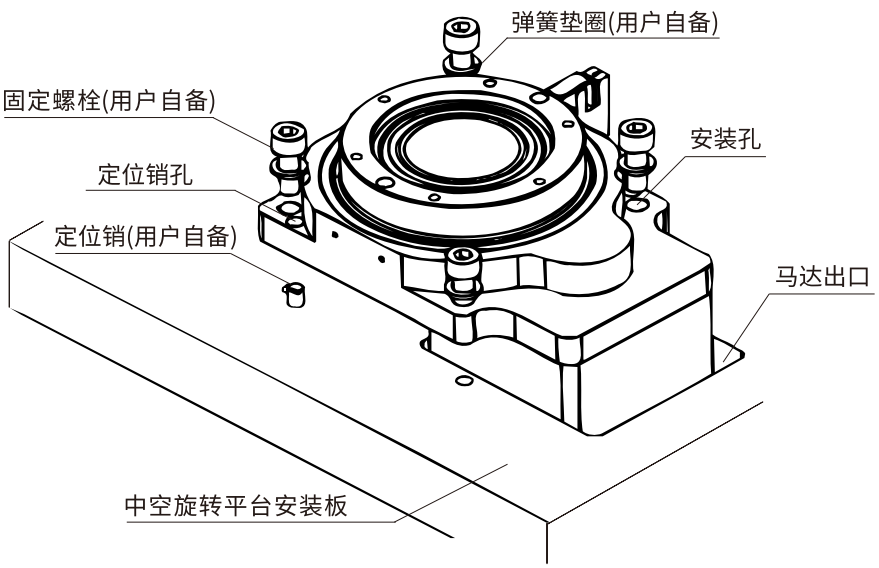

RTN直连系列中空旋转平台选型表

转台尺寸	转台速比	配套电机	最高转速 rpm	设计扭矩 N.m	设计惯量 Kg.cm2
60	5K	B42	120	1.5	2.05
	5K	S40	600	1.6	1.97
	10K	B42	60	3	8
	10K	S40	300	3.2	7.9
85	5K	B57	120	5	11.5
	5K	S60	600	6.3	15.2
	10K	B57	60	10	46
	10K	S60	300	12.6	60
	18K	B57	30	18	148
	18K	S60	150	22.6	195
	18K	B42	30	5.4	26.5
	18K	S40	150	5.7	25.4
110	5K	B57	120	5	11.5
	5K	S60	600	6.3	15.2
	10K	B57	60	10	46
	10K	S60	300	12.6	60
130	10K	B57	60	10	46
	10K	S60	300	12.6	60
	18K	B57	30	18	148
	18K	S60	150	22.6	195
170	10K	B86	60	40	280
	10K	S80	300	24	170
200	10K	B86	60	40	280
	10K	S80	300	24	170
	18K	B86	60	70	900
	18K	S80	300	41	550
280	10K	S130	250	80	1500
	18K	S130	130	140	4800

以上为RTN系列标准规格型号，其他非标尺寸和规格可按客户要求定制

RTN60系列

■ RTN60系列中空旋转平台技术参数

旋转平台轴承	交叉滚子轴承	适配电机	42框
减速比i	1：5/1：10	容许轴向压力N	200
容许输入转矩 N.m	≤5	平面度 mm	0.01
容许盘面转速 rpm	100	同心度 mm	0.01
重复定位精度 arc-sec	±15	精度寿命 hr	20000（间歇运转）
定位精度arc-sec	±30	保护等级 IP	40

■ RTN60系列中空旋转平台尺寸图

RTN60-5K-40框伺服(锐特42步进/闭环)

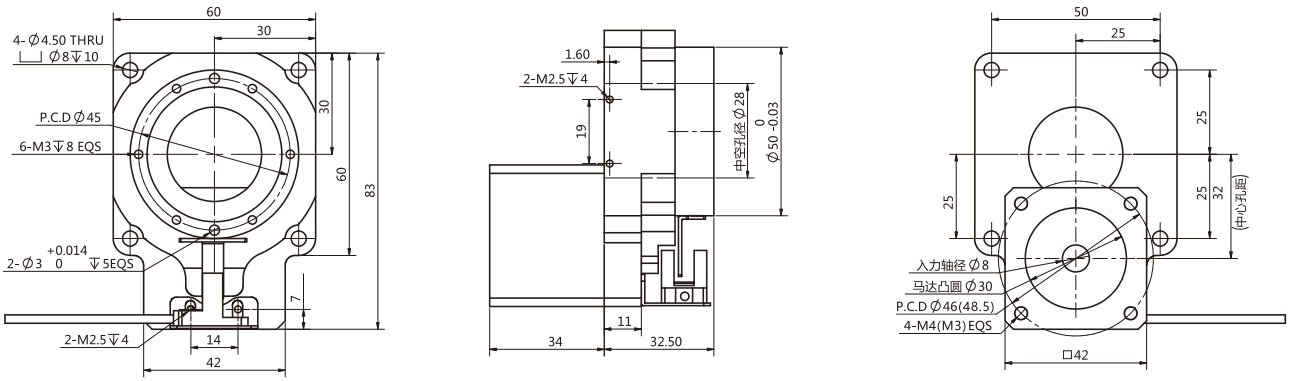

注：()括号内为锐特42步进/闭环步进对应输入尺寸

RTN60-10K-40框伺服(锐特42步进/闭环)

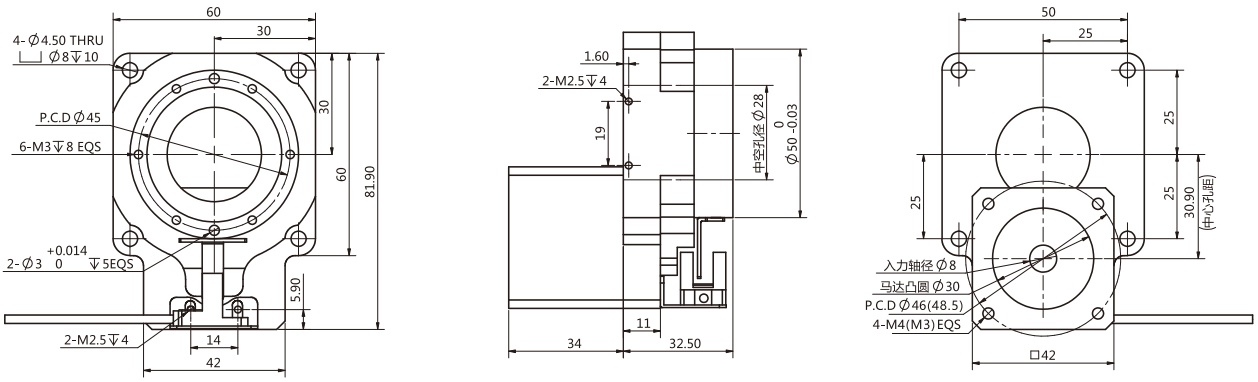

注：()括号内为锐特42步进/闭环步进对应输入尺寸

RTN85系列

■ RTN85系列中空旋转平台技术参数

旋转平台轴承	交叉滚子轴承	适配电机	60框
减速比i	1:5/1:10	容许轴向压力N	400
容许输入转矩 N.m	≤40	平面度 mm	0.01
容许盘面转速 rpm	100	同心度 mm	0.01
重复定位精度 arc-sec	±15	精度寿命 h	20000（间歇运转）
定位精度arc-sec	±30	保护等级 IP	40

■ RTN85系列中空旋转平台尺寸图

RTN85-5K-60框伺服(57步进/闭环)

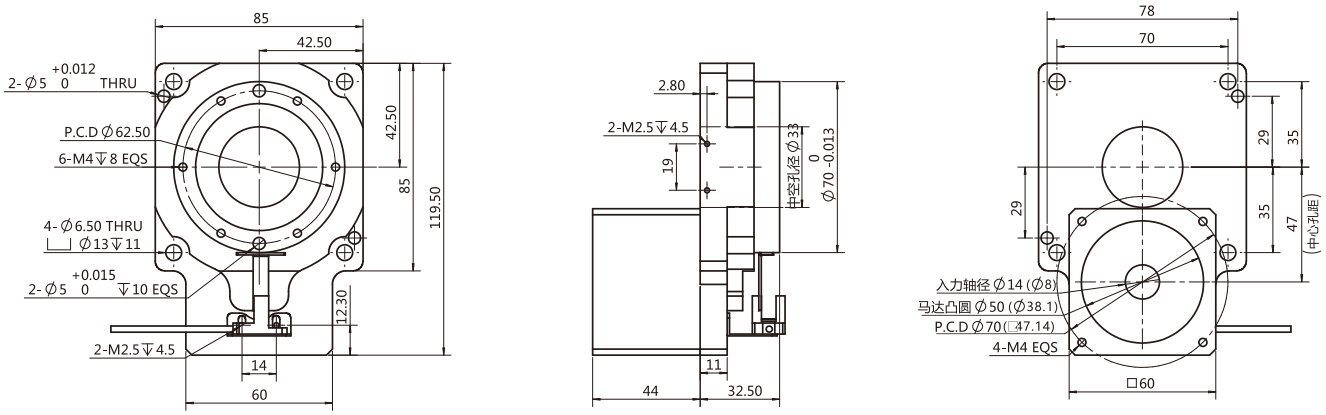

注：()括号内为锐特57步进/闭环步进对应输入尺寸

RTN85-10K-60框伺服(57步进/闭环)

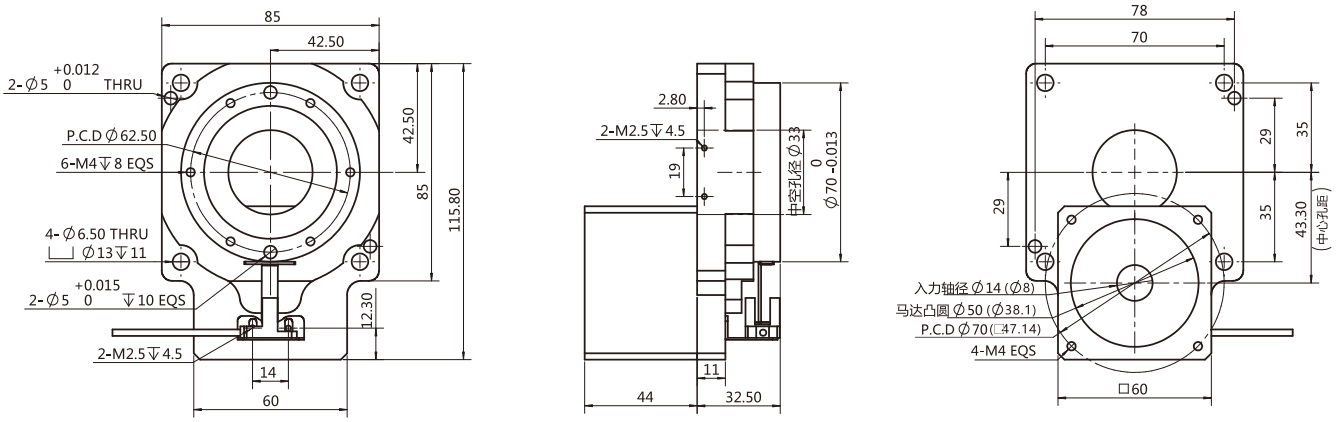

注：()括号内为锐特57步进/闭环步进对应输入尺寸

RTN85-18K系列

■ RTN85-18K中空旋转平台技术参数

旋转平台轴承	交叉滚子轴承	适配电机	60框/42框
减速比i	1：18	容许轴向压力N	400
容许输入转矩 N.m	≤20	平面度 mm	0.01
容许盘面转速 rpm	10	同心度 mm	0.01
重复定位精度 arc-sec	±15	精度寿命 hr	20000（间歇运转）
定位精度arc-sec	±30	保护等级 IP	40

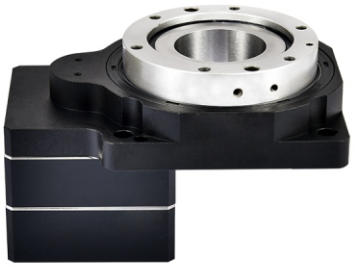

■ RTN85-18K系列中空旋转平台尺寸图

RTN85-18K-60框伺服(57步进/闭环)

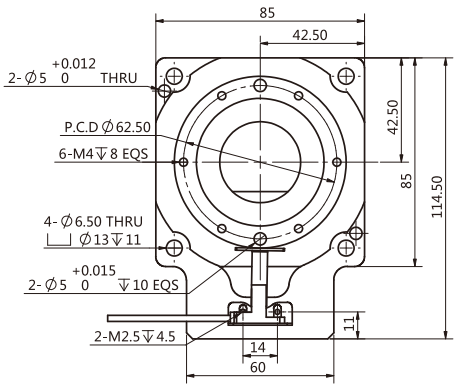

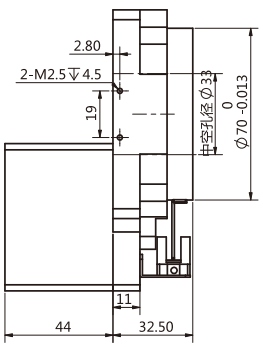

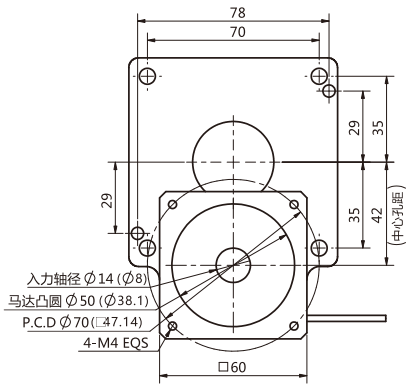

注：()括号内为锐特57步进/闭环步进对应输入尺寸

RTN85-18K-40框伺服(锐特42步进/闭环)

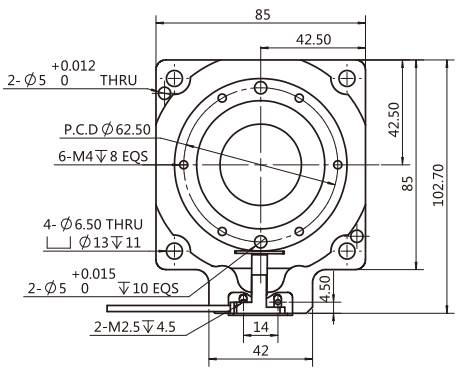

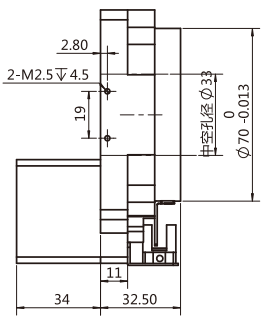

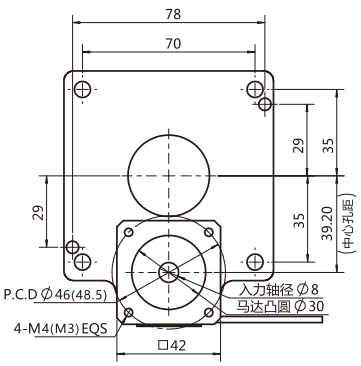

注：()括号内为锐特42步进/闭环步进对应输入尺寸

RTN110系列

■ RTN110系列中空旋转平台技术参数

旋转平台轴承	交叉滚子轴承	适配电机	60框
减速比i	1：5/1：10	容许轴向压力N	800
容许输入转矩 N.m	≤47	旋转平台平面度 mm	0.01
容许盘面转速 rpm	100	旋转平台同心度 mm	0.01
重复定位精度 arc-sec	±15	精度寿命 hr	20000（间歇运转）
定位精度arc-sec	±30	保护等级 IP	40

■ RTN110系列中空旋转平台尺寸图

RTN110-5K-60框伺服(57步进/闭环)

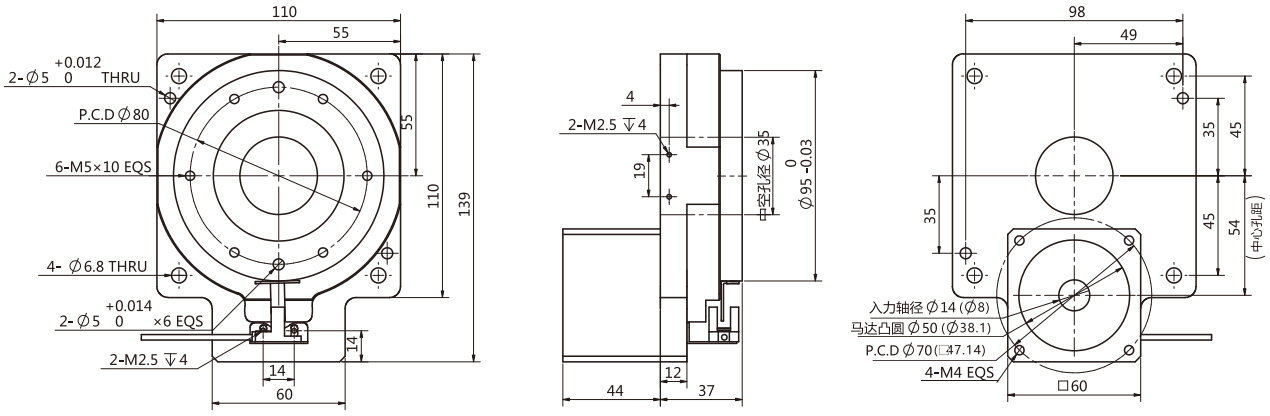

注：()括号内为锐特57步进/闭环步进对应输入尺寸

RTN110-10K-60框伺服(57步进/闭环)

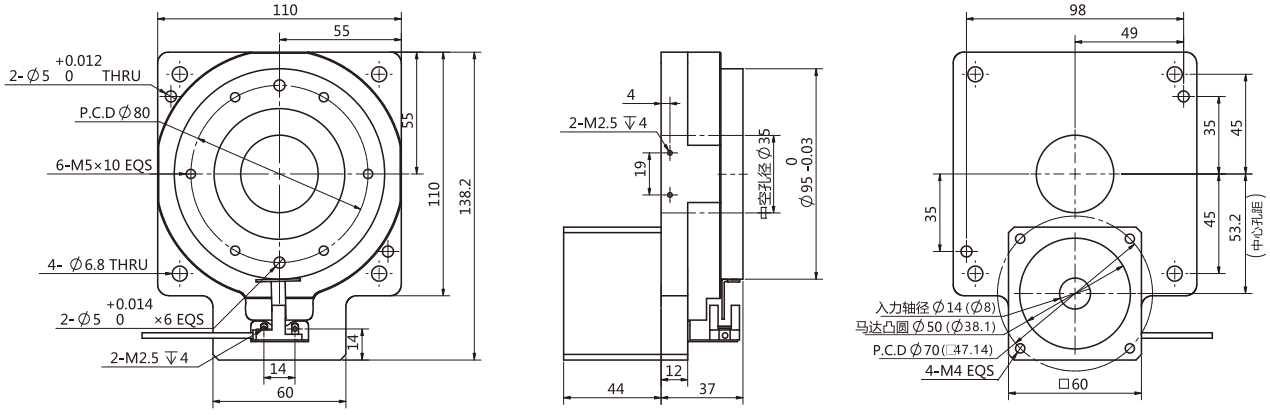

注：()括号内为锐特57步进/闭环步进对应输入尺寸

RTN130系列

■ RTN130系列中空旋转平台技术参数

旋转平台轴承	交叉滚子轴承	适配电机	60框
减速比i	1:10/1:18	容许轴向压力N	1000
容许输入转矩 N.m	≤55	旋转平台平面度 mm	0.01
容许盘面转速 rpm	100	旋转平台同心度 mm	0.01
重复定位精度 arc-sec	±15	精度寿命 hr	20000（间歇运转）
定位精度arc-sec	±30	保护等级 IP	40

■ RTN130系列中空旋转平台尺寸图

RTN130-10K-60框伺服(57步进/闭环)

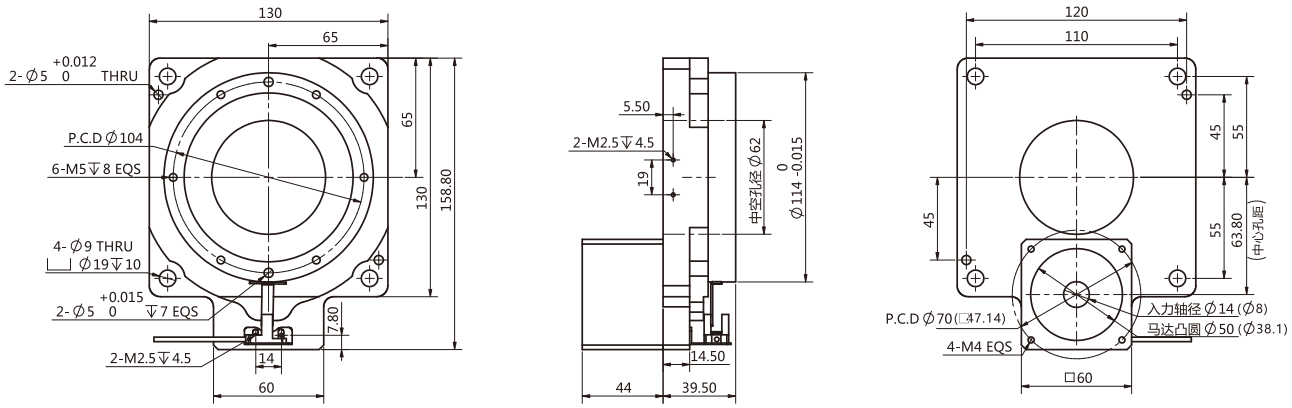

注：()括号内为锐特57步进/闭环步进对应输入尺寸

RTN130-18K-60框伺服(57步进/闭环)

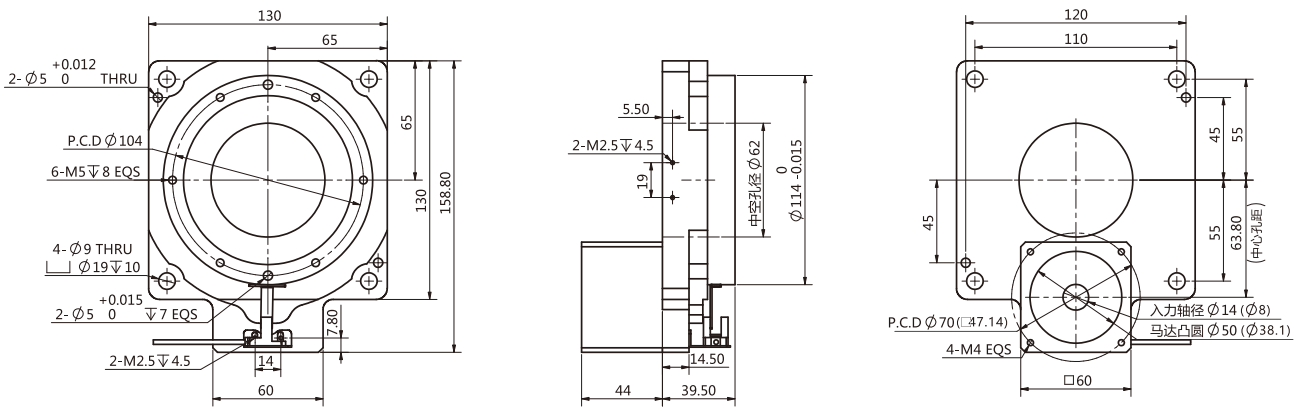

注：()括号内为锐特57步进/闭环步进对应输入尺寸

RTN170系列

■ RTN170系列中空旋转平台技术参数

旋转平台轴承	交叉滚子轴承	适配电机	90框
减速比i	1：10	容许轴向压力N	1500
容许输入转矩 N.m	≤72	旋转平台平面度 mm	0.01
容许盘面转速 rpm	100/10	旋转平台同心度 mm	0.01
重复定位精度 arc-sec	±15	精度寿命 hr	20000（间歇运转）
定位精度arc-sec	±30	保护等级 IP	40

■ RTN170系列中空旋转平台尺寸图

RTN170-10K-80框伺服(86步进)

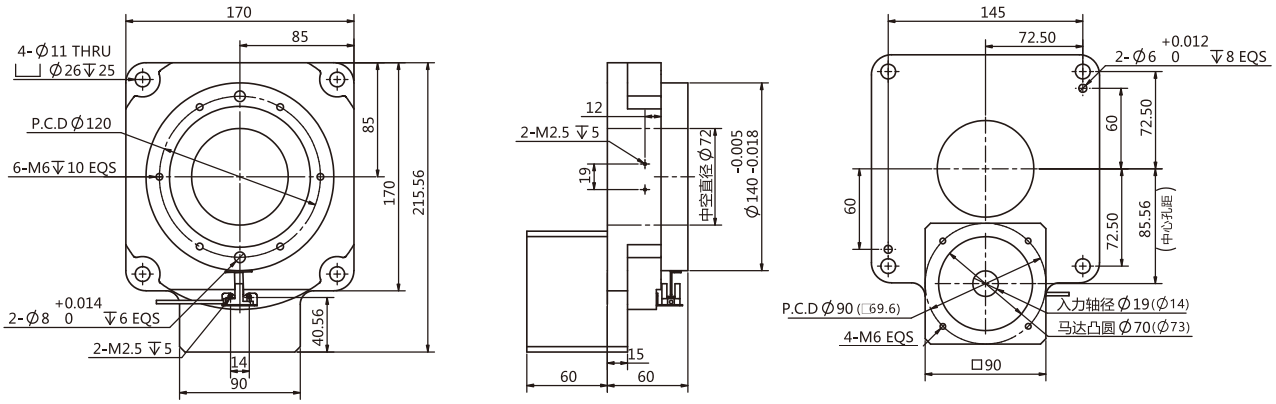

注：()括号内为锐特86步进对应输入尺寸

RTN170-18K-80框伺服(86步进)

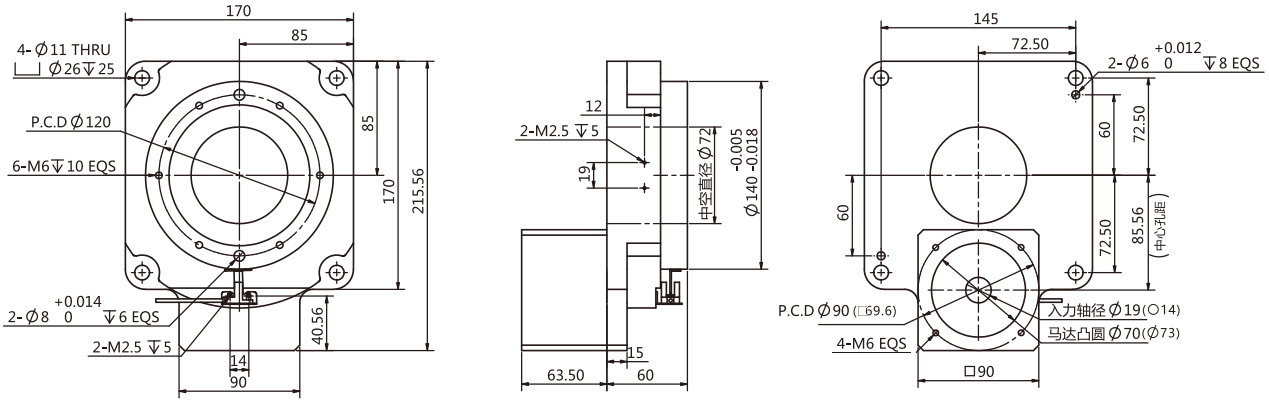

注：()括号内为锐特86步进对应输入尺寸

RTN200系列

■ RTN200系列中空旋转平台技术参数

旋转平台轴承	交叉滚子轴承	适配电机	90框
减速比i	1：10/1：18	容许轴向压力N	2000
容许输入转矩 N.m	≤90	旋转平台平面度 mm	0.01
容许盘面转速 rpm	100/10	旋转平台同心度 mm	0.01
重复定位精度 arc-sec	±15	精度寿命 hr	20000（间歇运转）
定位精度arc-sec	±30	保护等级 IP	40

■ RTN200系列中空旋转平台尺寸图

RTN200-10K-80框伺服(86步进)

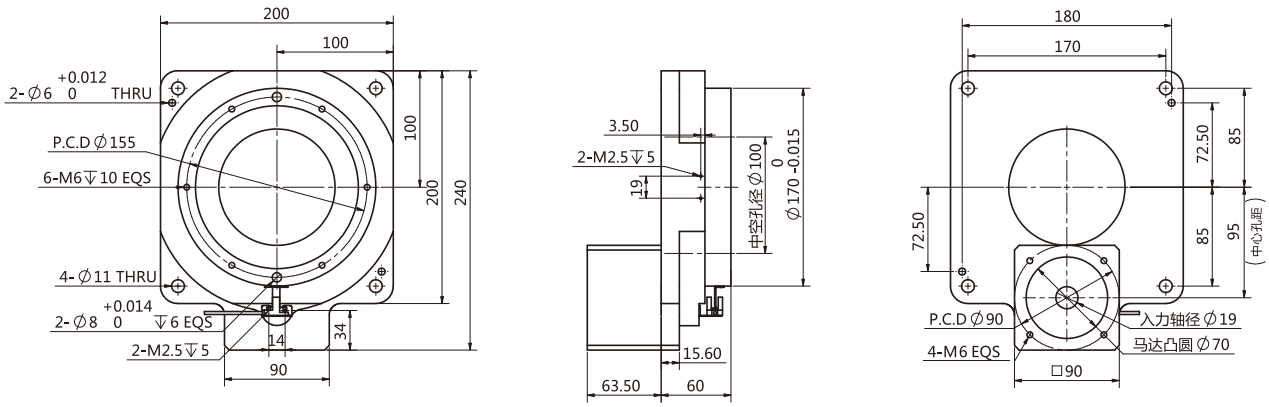

注：()括号内为锐特86步进对应输入尺寸

RTN200-18K-80框伺服(86步进)

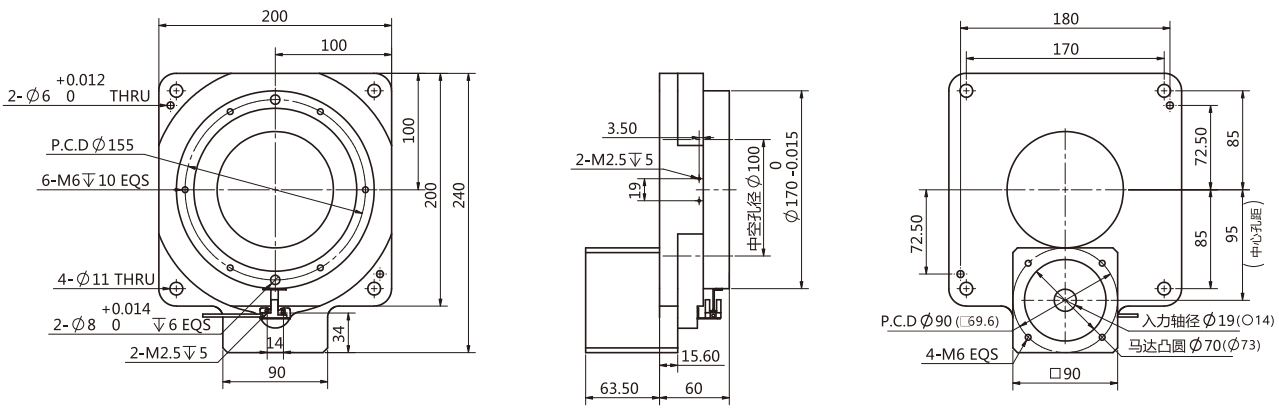

注：()括号内为锐特86步进对应输入尺寸

RTN280系列

■ RTN280系列中空旋转平台技术参数

旋转平台轴承	交叉滚子轴承	适配电机	130框
减速比i	1：10/1：18	容许轴向压力N	4000
容许输入转矩 N.m	≤135	旋转平台平面度 mm	0.01
容许盘面转速 rpm	60/10	旋转平台同心度 mm	0.01
重复定位精度 arc-sec	±15	精度寿命 hr	20000（间歇
定位精度arc-sec	±30	保护等级 IP	40

■ RTN280系列中空旋转平台尺寸图

RTN280-10K-130框伺服

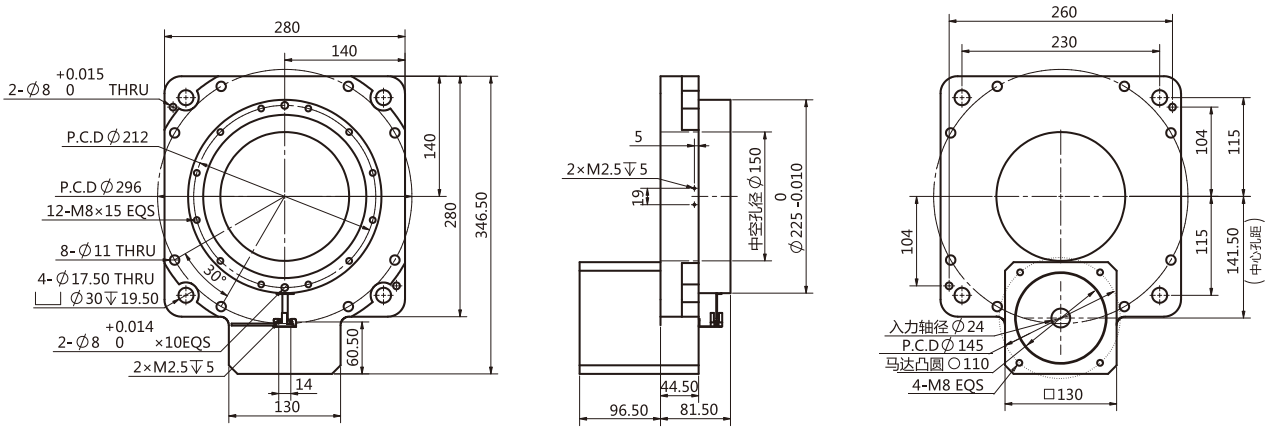

RTN280-18K-130框伺服

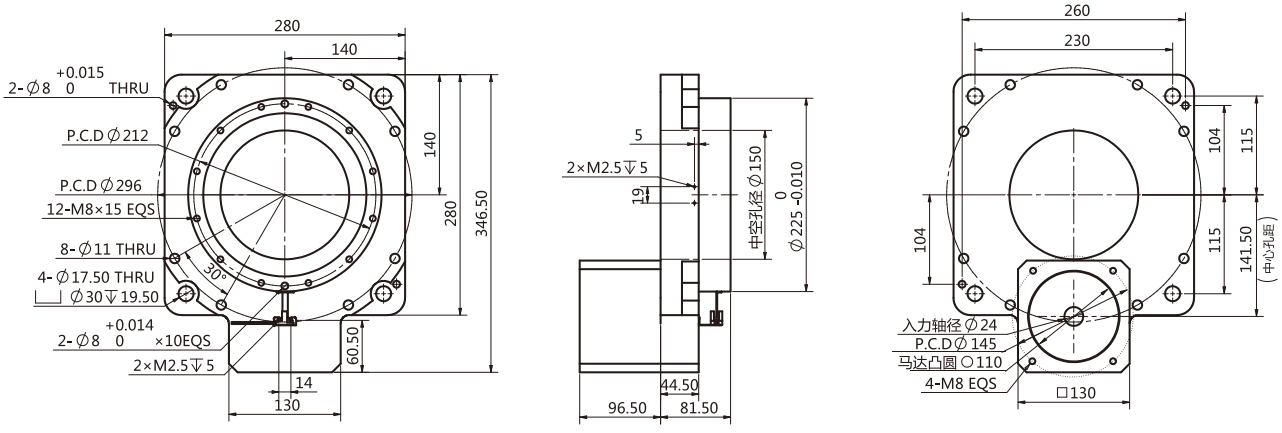

RTP110/130系列

■ RTP110/130系列中空旋转平台技术参数

旋转平台轴承	交叉滚子轴承	适配电机	60框
平台减速比i	10	容许轴向压力N	800
减速机速比	3、5、7、10	平面度 mm	0.01
容许盘面转速 rpm	100	同心度 mm	0.01
重复定位精度 arc-sec	±15	精度寿命 hr	20000（间歇运转）
定位精度arc-sec	±30	保护等级 IP	40

■ RTP110/130系列中空旋转平台尺寸图

RTP110-10K-60框伺服

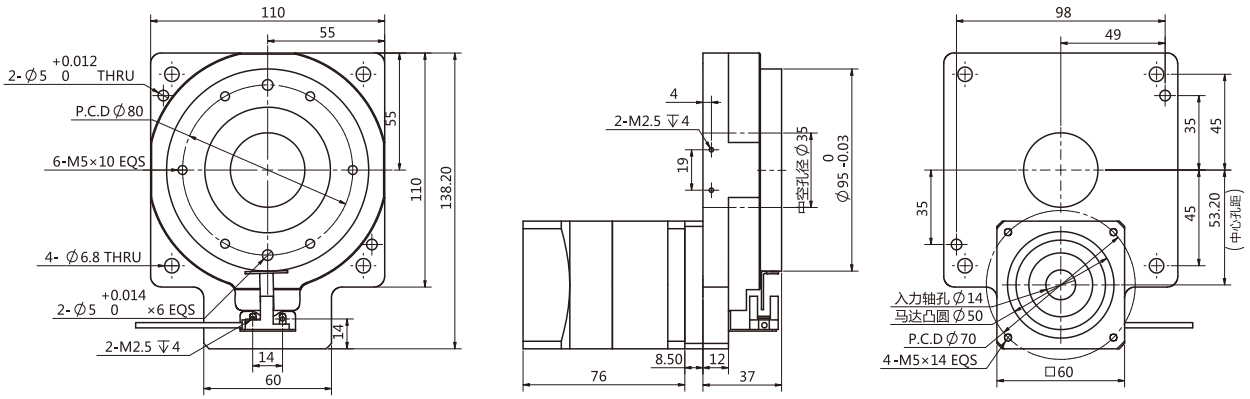

RTP130-10K-60框伺服

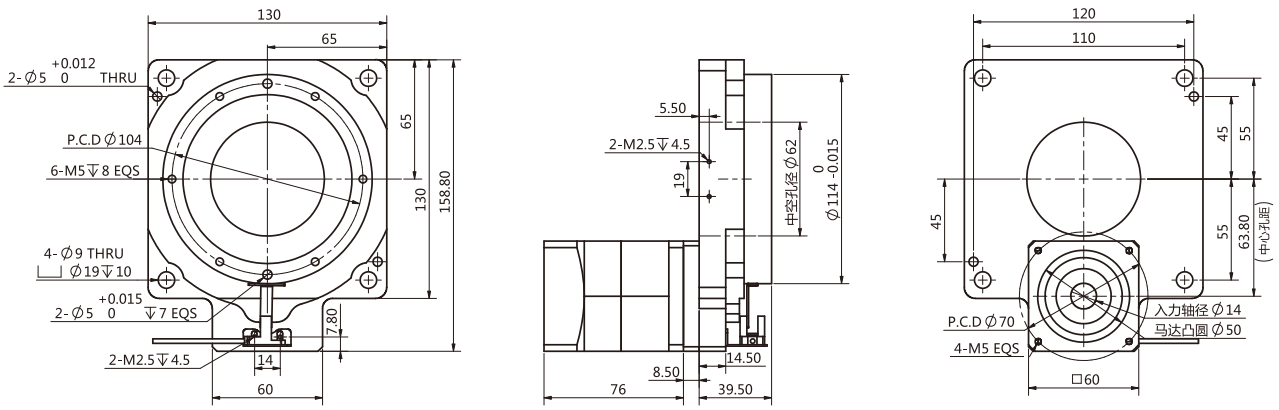

RTP170/200系列

■ RTP170/200系列中空旋转平台技术参数

旋转平台轴承	交叉滚子轴承	适配电机	90框
平台减速比i	10	容许轴向压力N	1500
减速机速比	3、5、7、10	平面度 mm	0.01
容许盘面转速 rpm	100	同心度 mm	0.01
重复定位精度 arc-sec	±15	精度寿命 hr	20000（间歇运转）
定位精度arc-sec	±30	保护等级 IP	40

■ RTP170/200系列中空旋转平台尺寸图

RTP170-10K-80框伺服（86步进）

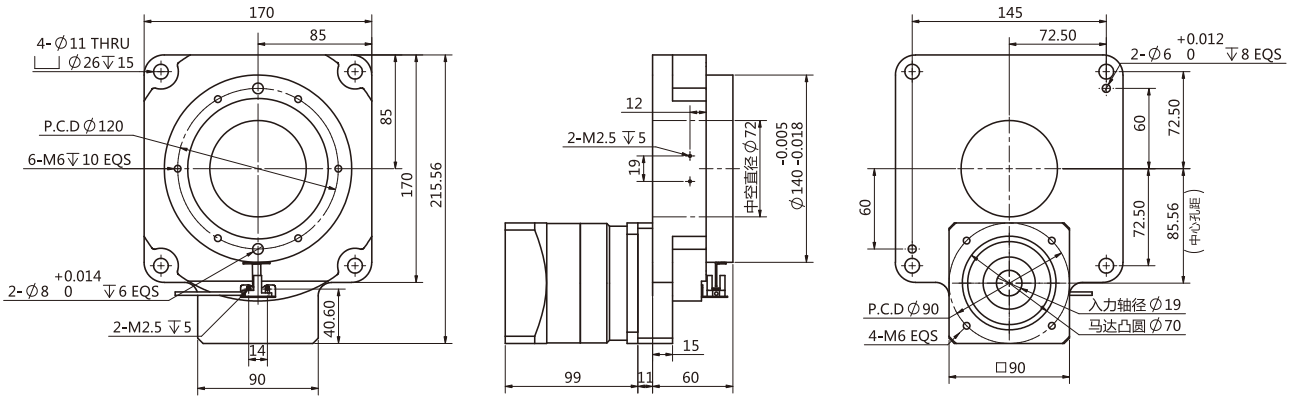

RTP200-10K-80框伺服（86步进）

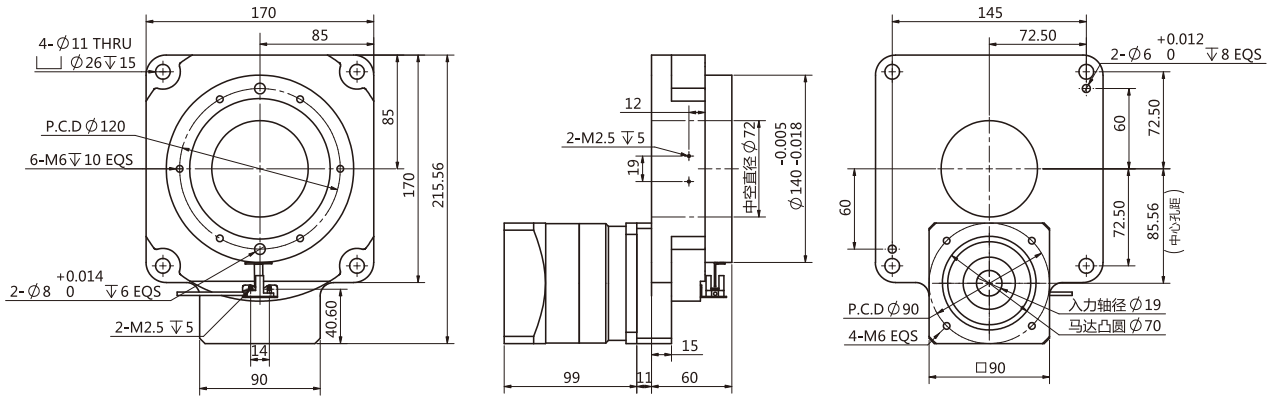

RTR85/130系列

■ RTR85/130系列中空旋转平台技术参数

旋转平台轴承	交叉滚子轴承	适配电机	60框
平台减速比i	10	容许轴向压力N	1500
减速机速比	1、2、3	平面度 mm	0.01
容许盘面转速 rpm	100	同心度 mm	0.01
重复定位精度 arc-sec	±15	精度寿命 hr	20000（间歇运转）
定位精度arc-sec	±30	保护等级 IP	40

■ RTR85/130系列中空旋转平台尺寸图

RTR85-10K-60框伺服（57、60步进）

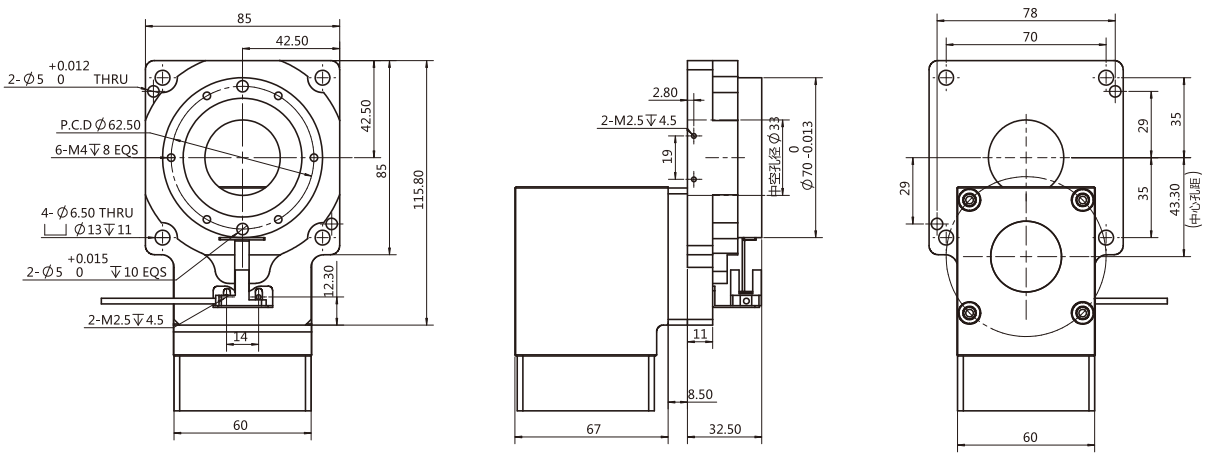

RTR130-10K-60框伺服（57、60步进）

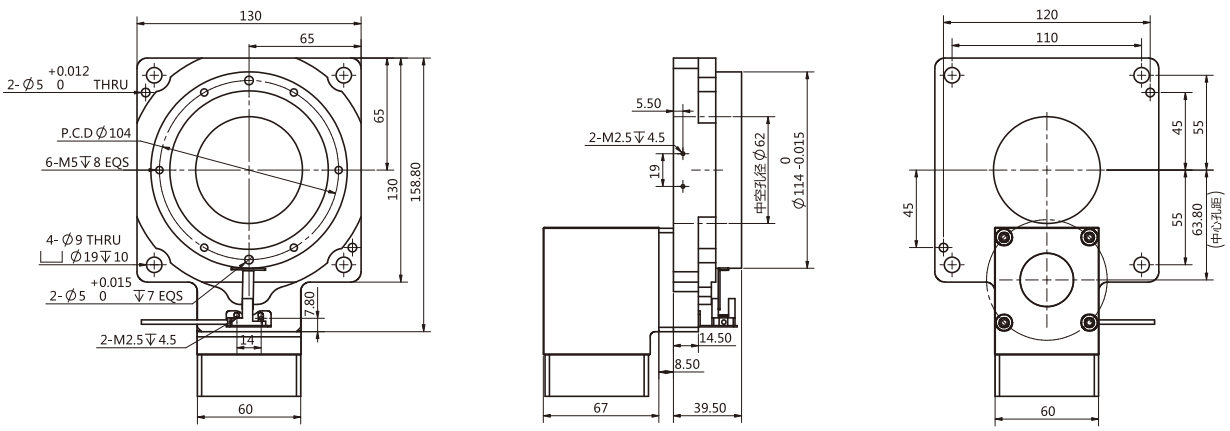

RTR200系列

■ RTR200系列中空旋转平台技术参数

旋转平台轴承	交叉滚子轴承	适配电机	60框
平台减速比i	10	容许轴向压力N	1500
减速机速比	1、2、3	平面度 mm	0.01
容许盘面转速 rpm	100	同心度 mm	0.01
重复定位精度 arc-sec	±15	精度寿命 hr	20000（间歇运转）
定位精度arc-sec	±30	保护等级 IP	40

■ RTR200系列中空旋转平台尺寸图

RTR200-10K-80框伺服（86步进）

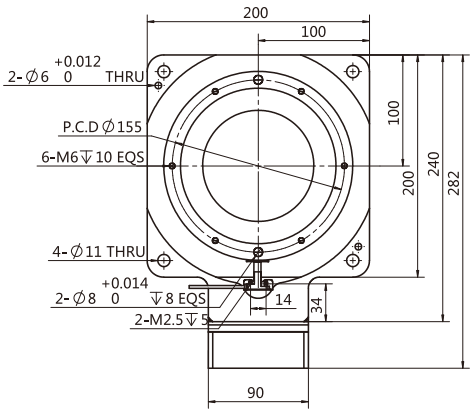

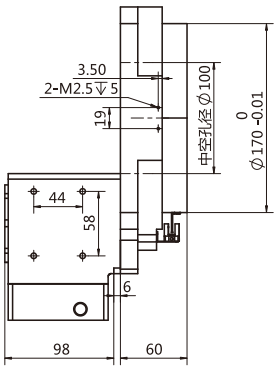

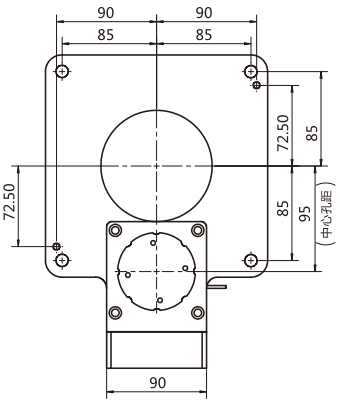

RHD系列

■ RHD100/150系列中空旋转平台技术参數

旋转平台轴承	交叉滚子轴承	适配电机	详见规格书
减速比	1:12/1:15	容许轴向负载 N	7300
容许径向负载 N	6000	旋转平台平面度 mm	0.01
容许盘面转速 rpm	100	旋转平台同心度 mm	0.01
重复定位精度arc-sec	±5	精度寿命 hr	20000（间歇运转）
定位精度 aresec	±30	保护等级 IP	54
容许转矩N.m	250		

■ RHD100/150系列中空旋转平台尺寸图

RHD100-10K-80框伺服（86步进）

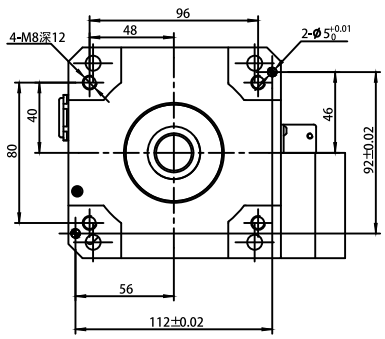

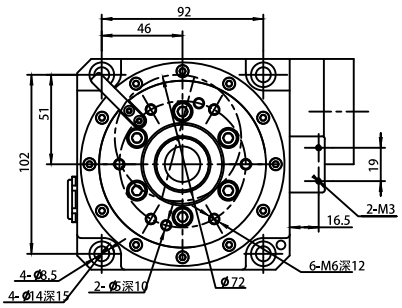

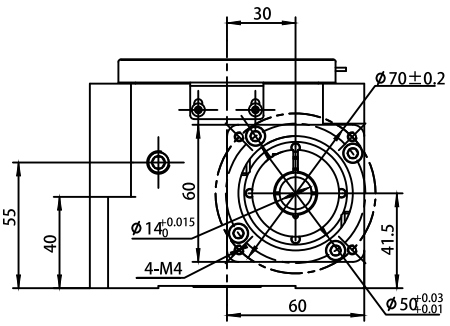

RHD150-10K-60框伺服（57、60步进）

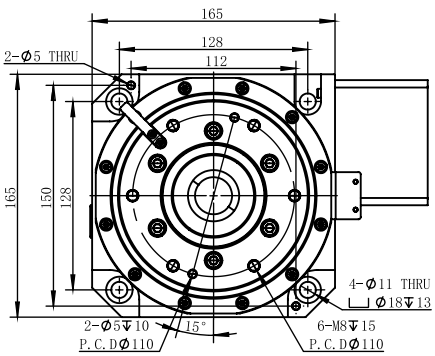

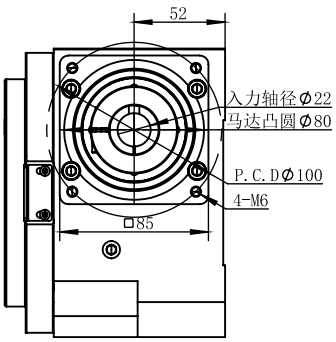

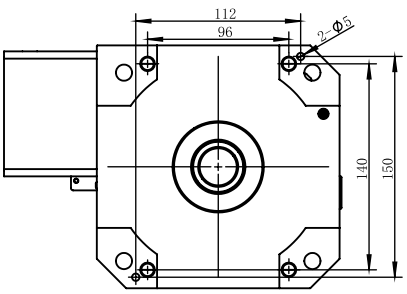

微调台

Precision motorized-stage

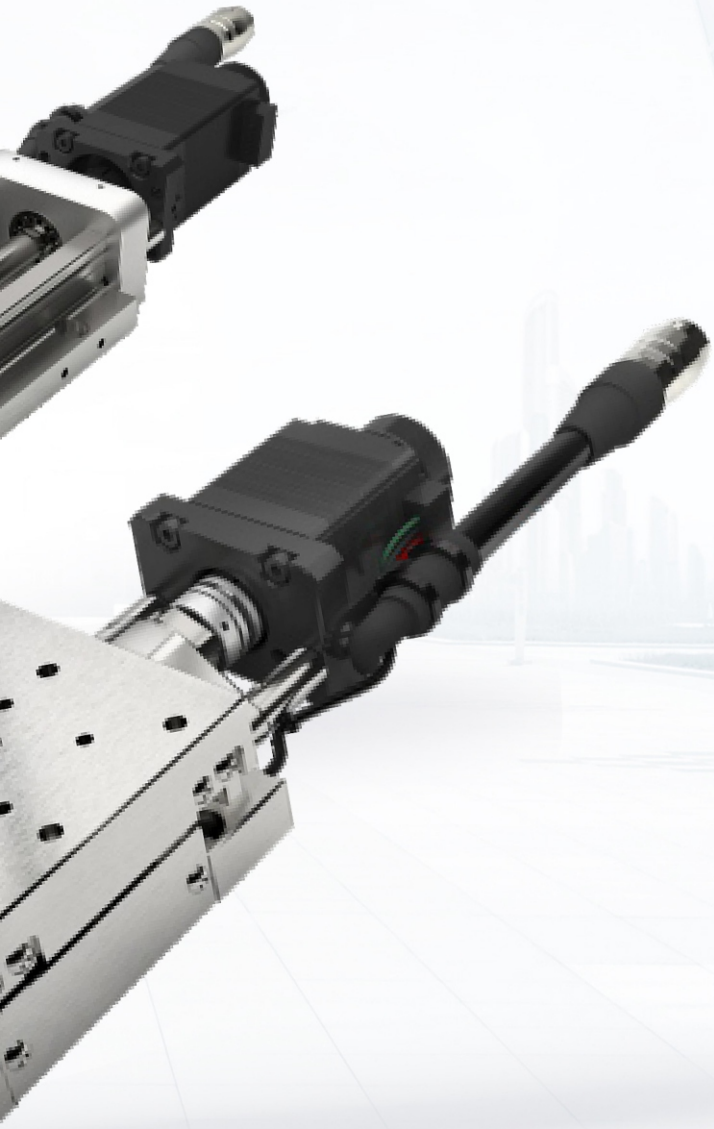

RTELLIGENT

精密微调台

精密微调台是锐特公司基于开环或闭环步进电机及精密交叉滚柱线轨开发的高精度、高刚性的智能精密微调平台产品。

精密微调台尺寸规格范围为基座规格40、60、80mm，最小行程为15mm，最大行程为60mm。

精密微调台全系集成三组光电传感器，节省空间，免除客户外接线缆的烦扰，具有更便捷的使用体验。

精密微调台可选配锐特脉冲或总线控制驱动器，多种通讯模式以及丰富的控制功能，使得控制更为便捷。

■ 精密微调台系统框图

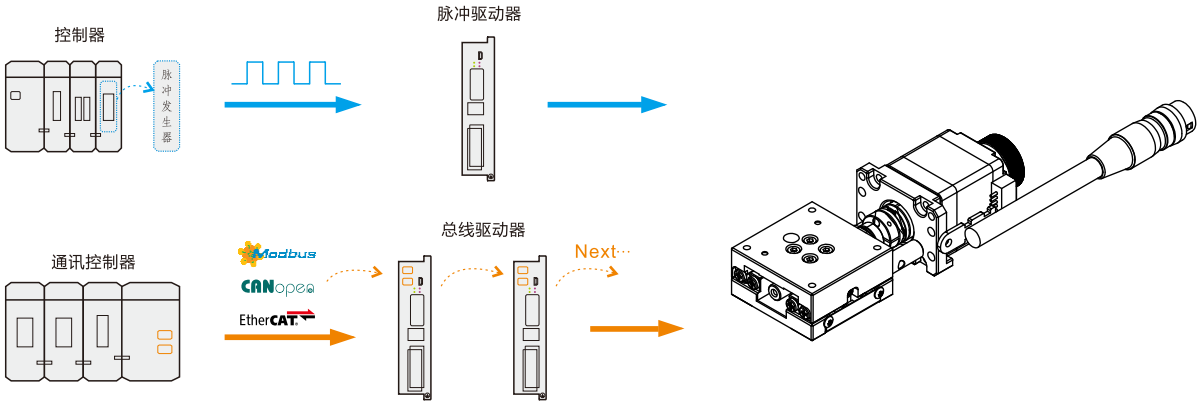

■ 精密微调台系列分类

T系列直线微调台	X系列弧摆微调台	G系列旋转微调台
		

精密微调台命名方式

Ti	-X	60	20	-01	-2	01	M28-	L	01	05	-A
1	2	3	4	5	6	7	8	9	10	11	12

1. **系列分类**
   Ti系列直线微调款/Xi系列弧摆微调款/
   Gi系列旋转微调款
2. **轴向**
   X单轴 Y：双轴 W：多轴：R
3. **台面尺寸（mm）**
   40，60，80，100
4. **行程（mm）**
   15，20，30，40，50，60，100
5. **物料分类**
6. **电机**
   2：2相/3：3相/5：5相 S：步进伺服
   （成套电机/编码器）B:BLDC伺服
7. **电机品牌**
8. **电机规格**
   标准28框：**框：M**
9. **光栅/编码器**
   光栅/编码器
   M：磁栅
   L：光栅
   E：旋转编码器
10. **光栅/编码器**
    光栅/磁栅/编码器规格：
    光栅/磁栅：01：0.1μm
    05：0.5μm 10：1μm
    50：5μ 25：2500线
    编码器：10：1000线
11. **光栅/磁栅/编码器品牌：**
    磁栅：
    01：MEMAUTOMATION（曼尔）
    光栅：
    01：Renishaw（雷尼绍）
    05：LAMOTION（大连榕树）
12. **版次：**
    未发行 版：V1-1/A-1.....
    测试版：V1、V2、V3.....
    正式版：A、B、C.....

*型号命名规则仅用于型号含义解析，具体可选型号请参照详情页

精密微调台选型及驱动器配套

1. **确定负载的规格、行程**
   工件及承重的尺寸和重量、工件运行的范围
2. **根据负载的安装方式确定负载静态受力情况**
   如：垂直安装计算重力和摩擦力、水平安装计算摩擦力、以及系统是否有其他外力
3. **根据速度和丝杆规格选定合适的微调台型号**
   由系统静态受力情况粗略折算静态力矩 结合加速度和惯量折算动态力矩 大致确定电机本体和丝杆导程情况
4. **选定匹配驱动器**

脉冲型	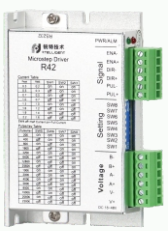	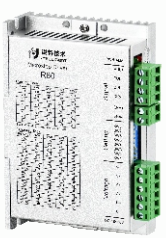	
总线型	Modbus RTU 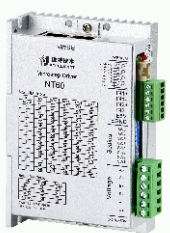	Modbus TCP 	EtherCAT 

微滑台组合产品展示

T2直线微调台

■ T2直线微调台技术参数

台面尺寸	Φ40	定位精度	15um
移动行程	15	重复定位精度	±1um
最高速度	10mm/sec[10kHz]	导程	1mm
运动平行度	20um	电机规格	二相步进28框

■ T2直线微调台尺寸图

X4015(具体参数另附详细规格书)

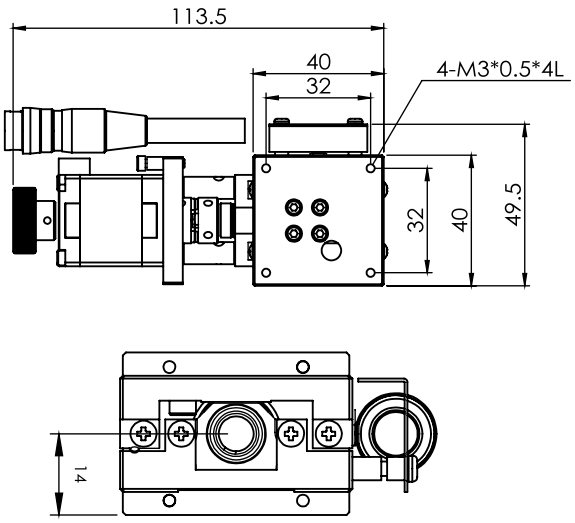

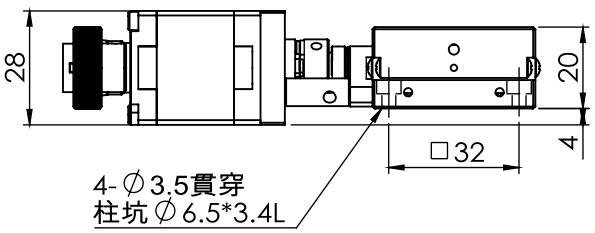

X6015(具体参数另附详细规格书)

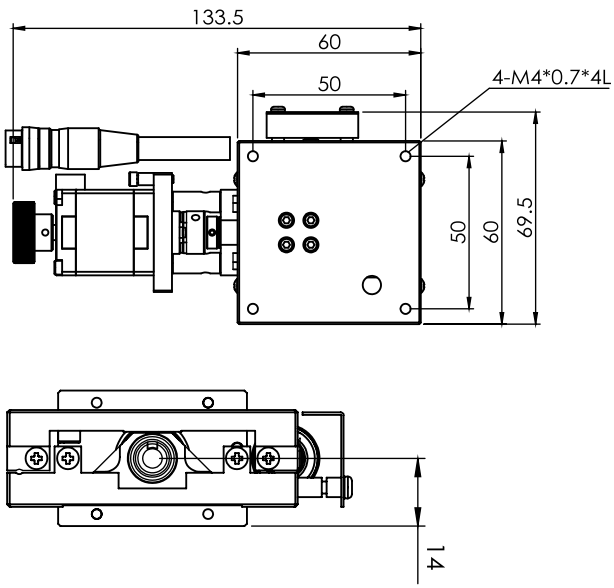

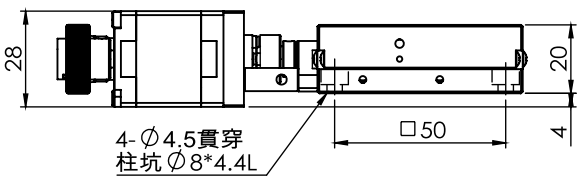

X6020(具体参数另附详细规格书)

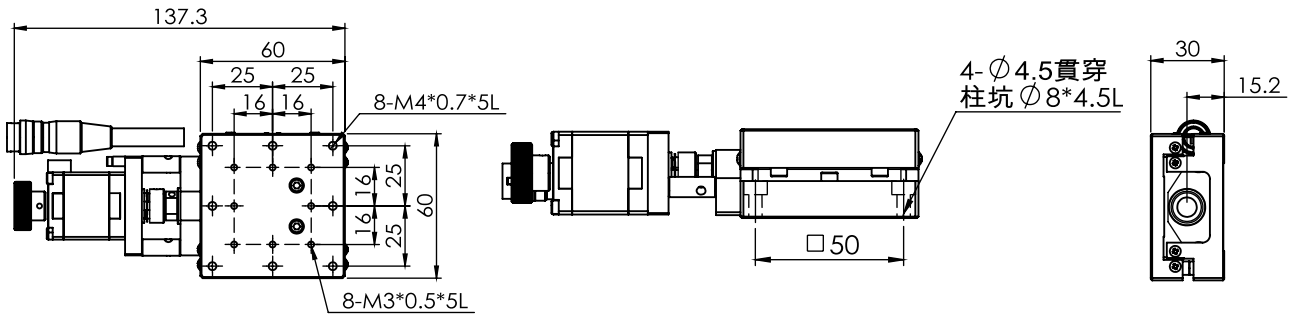

X6030(具体参数另附详细规格书)

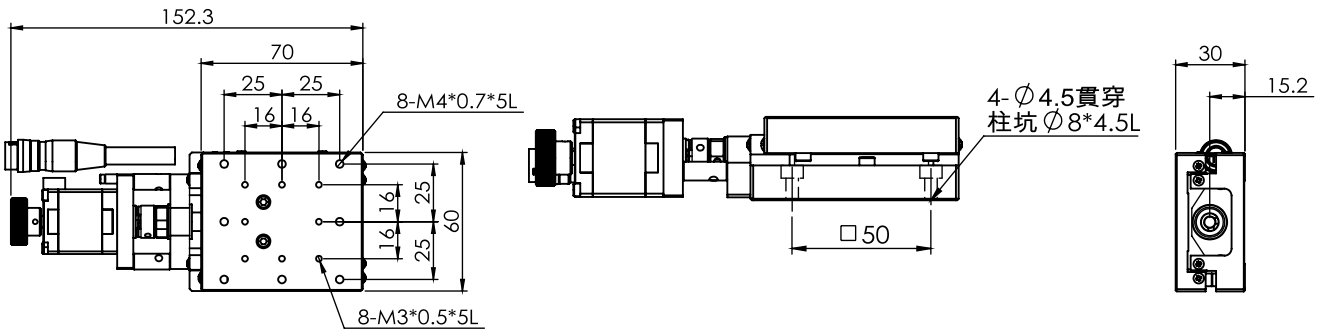

X6050(具体参数另附详细规格书)

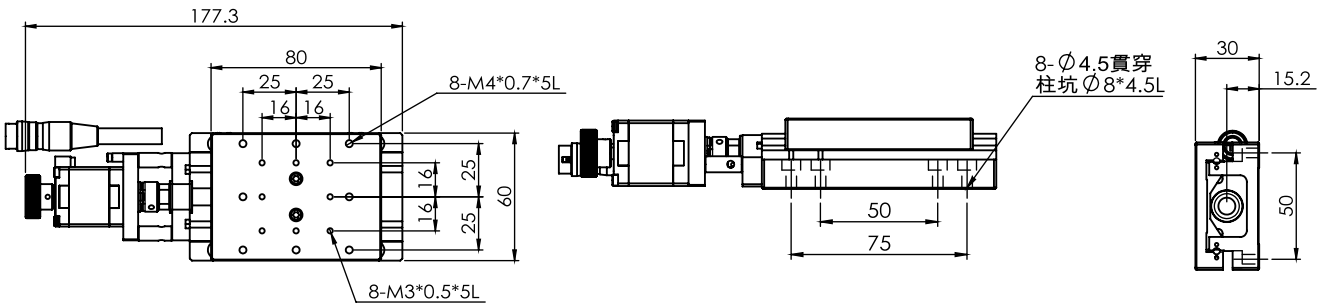

T8铝基微调系列

■ T8铝基微调系列技术参数

台面尺寸	Φ40	定位精度	0.015mm
移动行程	±7.5	重复定位精度	±0.005mm
最高速度	10mm/sec	导程	1mm
运动平行度	0.01mm	电机规格	二相步进28框

■ T8铝基微调系列尺寸图

T8-X4015(具体参数另附详细规格书)

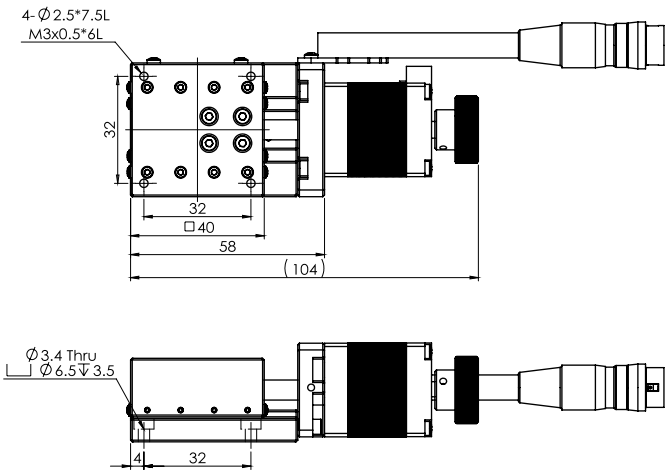

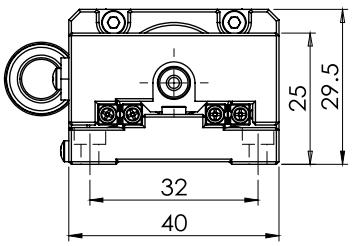

T8-X4030(具体参数另附详细规格书)

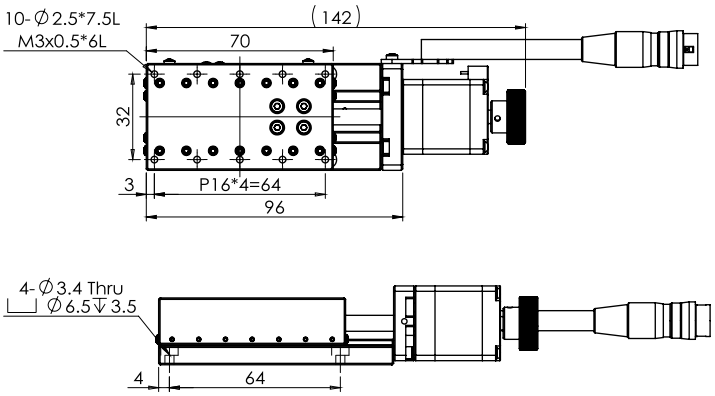

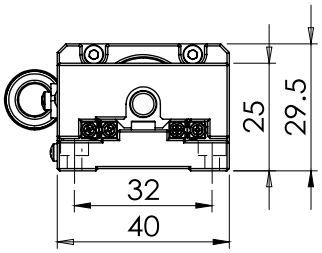

T8-X6020(具体参数另附详细规格书)

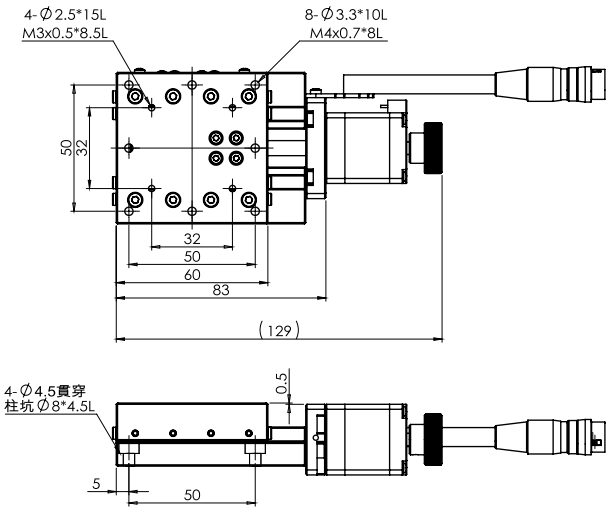

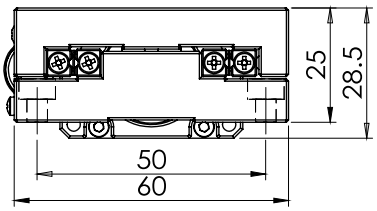

T8-X6030(具体参数另附详细规格书)

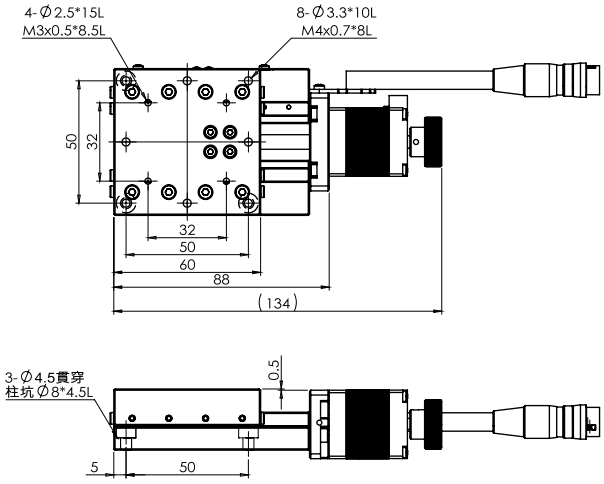

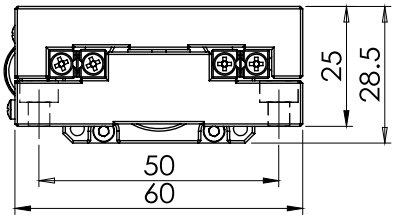

T8-X6040(具体参数另附详细规格书)

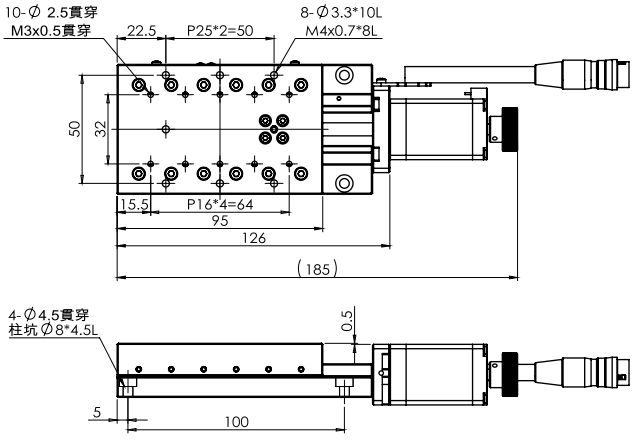

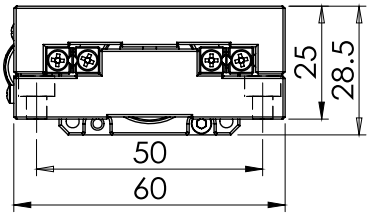

T8-X6050(具体参数另附详细规格书)

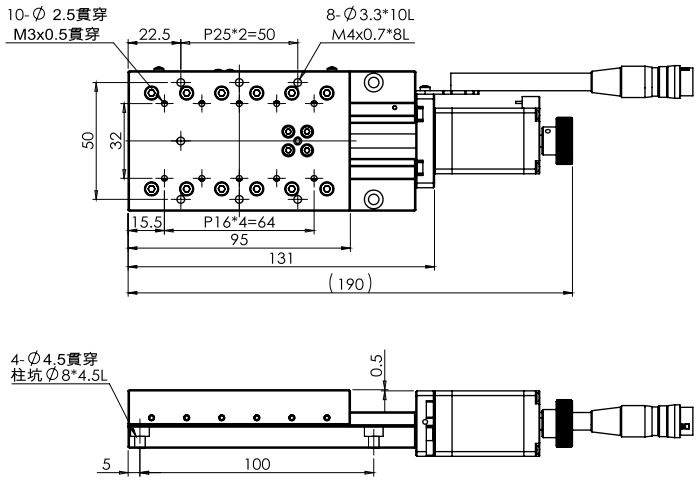

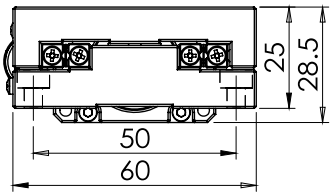

T8-X8030(具体参数另附详细规格书)

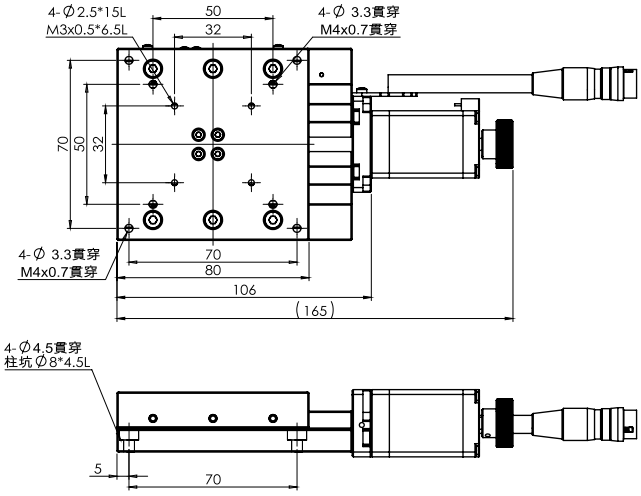

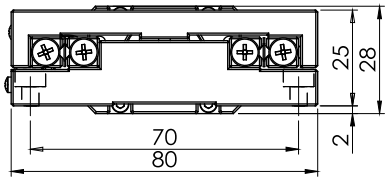

T8-X8060(具体参数另附详细规格书)

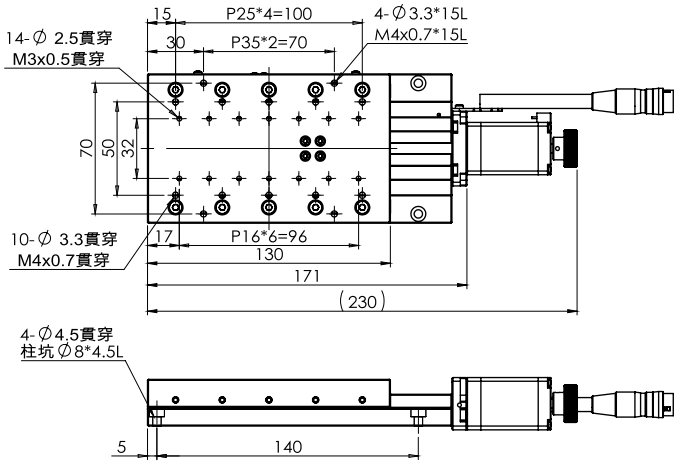

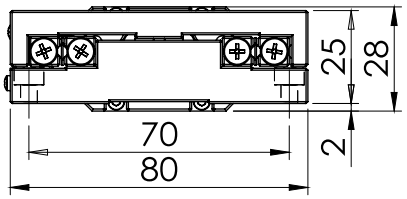

X2弧摆微调系列

■ X2弧摆微调系列技术参数

台面尺寸	Φ60	中心摆动精度	0.03°
旋转角度	±8.5°	重复精度	±0.01°
旋转中心高度	50±0.3MM	导程	1MM
最高速度	15 /sec[5kHz]°	电机规格	二相步进28框

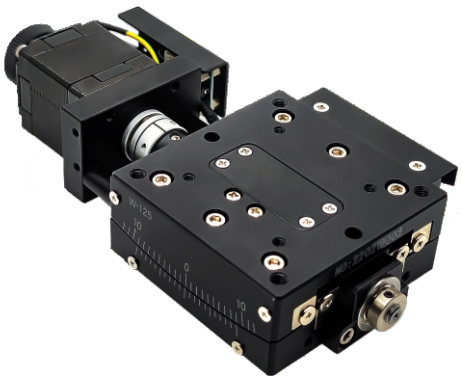

■ X2弧摆微调系列尺寸图

X2-A6050(具体参数另附详细规格书)

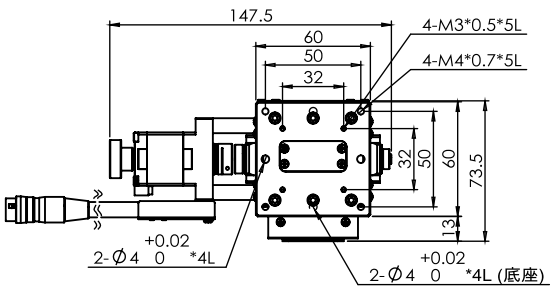

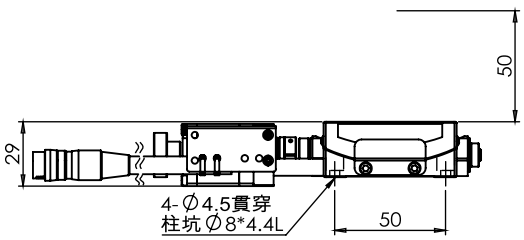

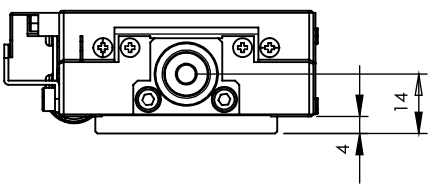

X2-A6075(具体参数另附详细规格书)

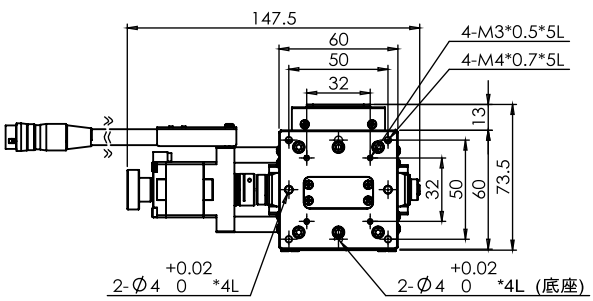

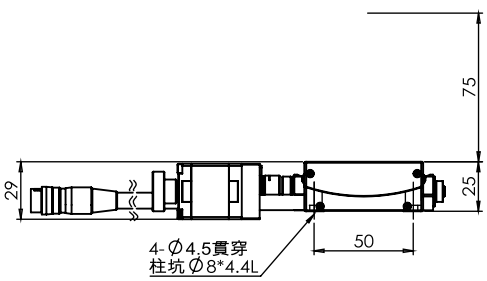

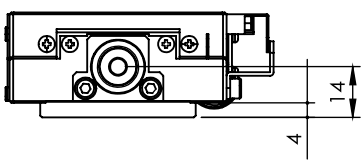

X2-A60100(具体参数另附详细规格书)

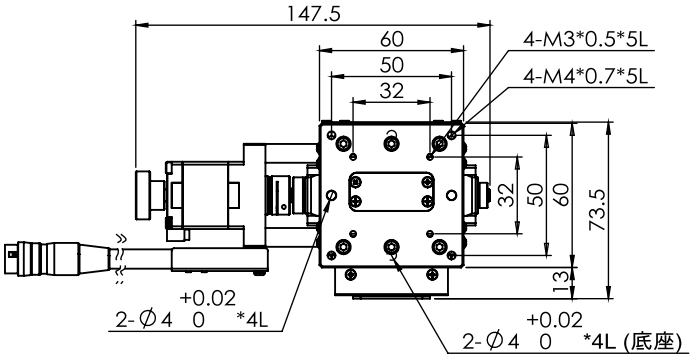

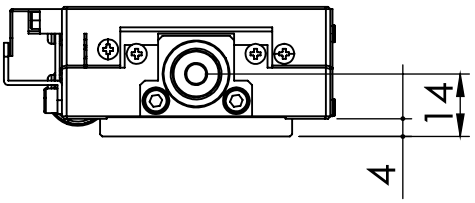

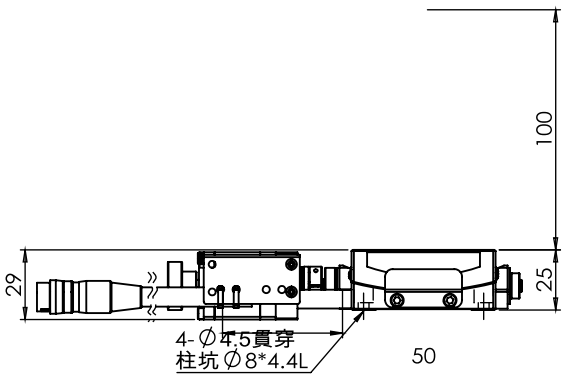

X2-A60125(具体参数另附详细规格书)

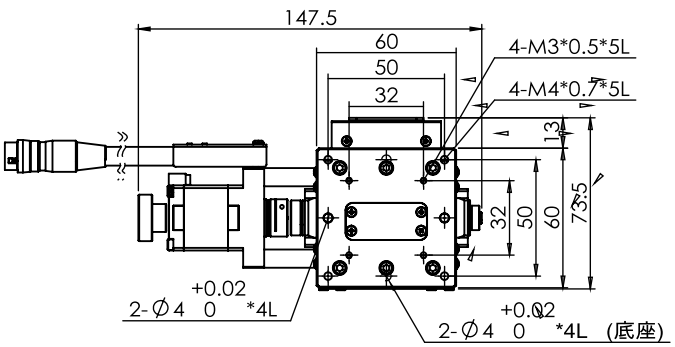

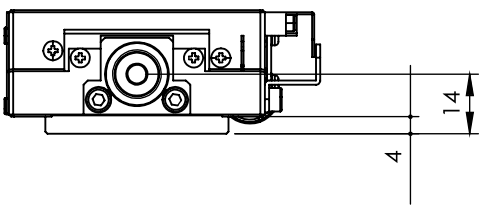

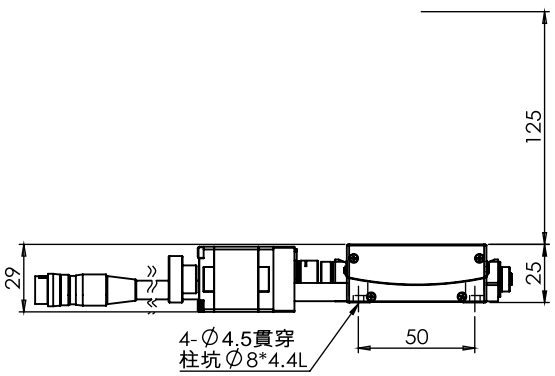

G2角度微调系列

■ G2角度微调系列技术参数

台面尺寸	Φ60	平行度	0.03mm
旋转角度	11°	定位精度	0.03°
最高速度	64 /sec°	重复定位精度	±0.003°
空转	0.003°	电机规格	二相步进28框

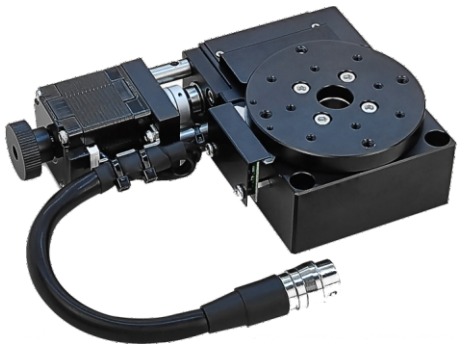

■ G2角度微调系列尺寸图

G2-6011(具体参数另附详细规格书)

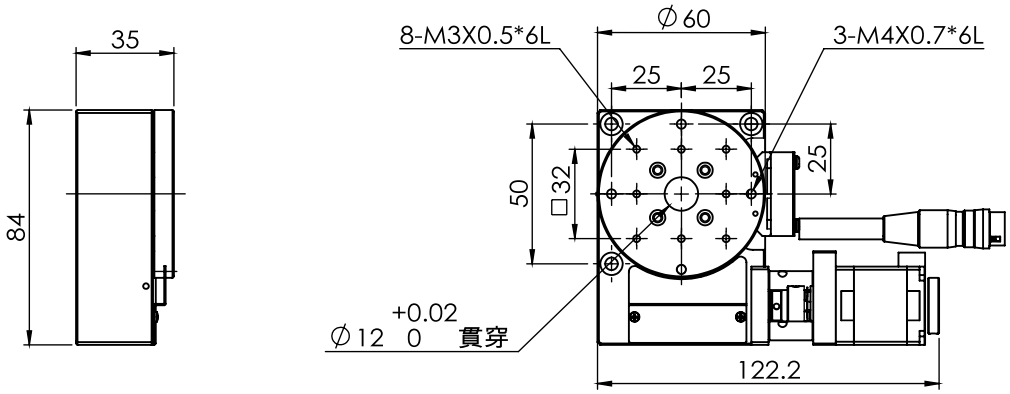

G2-8020(具体参数另附详细规格书)

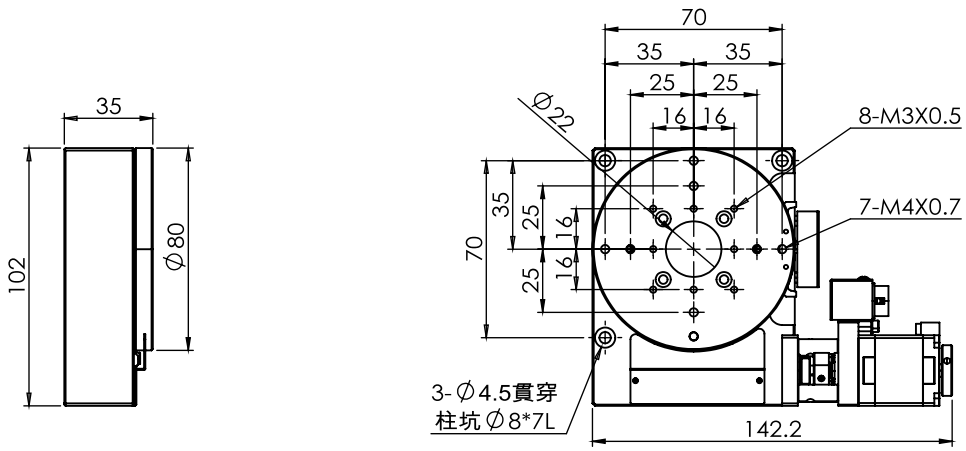

G4圆周微调系列

G4圆周微调系列技术参数

台面尺寸	Φ100	同心度	0.02mm
旋转角度	360°	平行度	0.04mm
最高速度	18°/sec	分辨率	0.02°
传动比	1:90	重复定位精度	0.01°
空回	0.02°	电机规格	二相步进42框

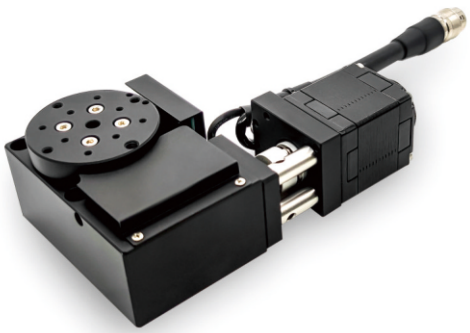

G4圆周微调系列尺寸图

G4-60(具体参数另附详细规格书)

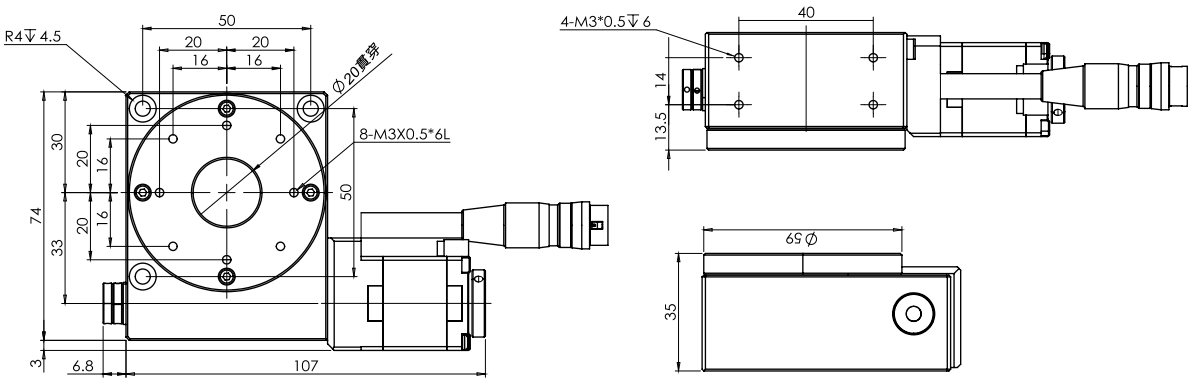

G4-100(具体参数另附详细规格书)

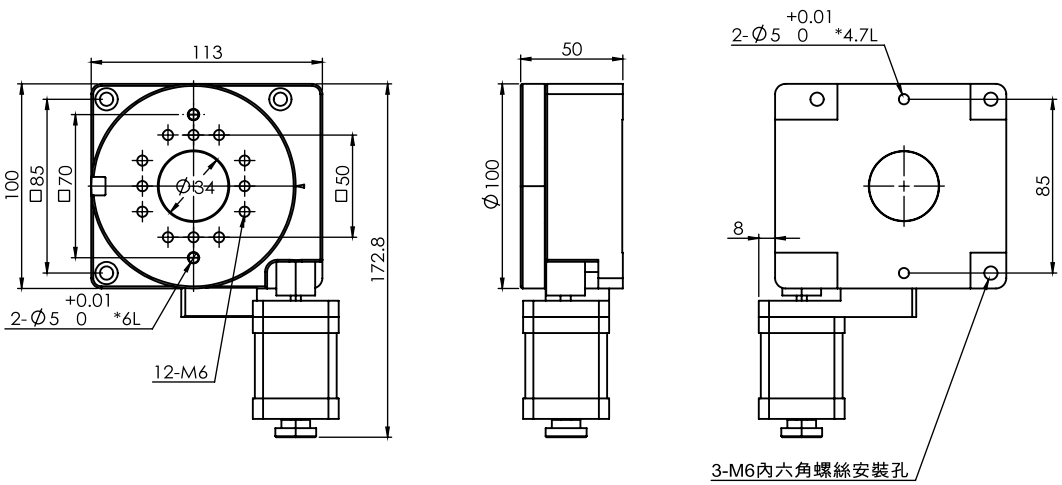

行星减速机

Planetary Reducer

RTELLIGENT

行星减速机

基于不同的传动精度和刚性的要求，锐特提供直齿和斜齿两大系列的行星减速机产品。其中斜齿系列最高精度范围为1~3arcmin、直齿系列最高精度8~16acrmin。此外，在输出扭矩和噪音方面，斜齿系列也具有更好的表现

根据客户不同的安装结构，锐特行星减速机主要有轴输出、孔输出、法兰盘输出、直角转向输出等不同的结构方式。客户可根据不同的应用场景对应选择。

锐特行星减速机规格范围为40~160mm，可适配相应规格的伺服电机，特殊电机尺寸规格也可定制。

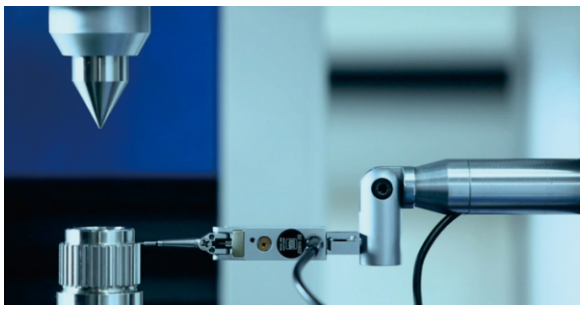

■ 行星减速机系列分类.斜齿

斜齿.SXX系列

斜齿.SXF系列

斜齿.SXXP系列

斜齿.ZSXX系列

■ 行星减速机系列分类.直齿

直齿.SPX系列

直齿.SPXK系列

直齿.ZSPX系列

■ 行星减速机命名方式

90 SPX - 20 - □□

① ② ③ ④

① 减速机机座尺寸
单位：mm

② 行星减速机系列
直齿：SPX系列、SPXK系列、ZSPX系列
斜齿：SXX系列、SXXK系列、SXXP系列、ZSXX系列

③ 减速比
3，5，7，10，20，50，70，100等

④ 尾缀和非标代号
非标输入端面轴径、孔位；非标输出端轴径、孔位、输出方式；其他定制工艺和参数。详情见对应图纸说明。

■ 行星减速机选型步骤

① 根据负载的机械结构选择对应的减速机形式，如轴输出、孔输出、直角转向输出等

② 根据回程间隙的精度要求选择合适系列的减速机
查询各个系列的回程间隙数据对应客户现场要求

③ 根据负载和电机相关的惯量、速度、外力矩等因素确定电机和减速机的速比规格

④ 确认减速机输入输出尺寸跟电机和负载端的机械连接尺寸匹配

■ 行星减速机装配螺丝尺寸和安装图示

① 检查电机和减速机的尺寸是否匹配

② 将电机轴和减速机擦拭干净，连接时保证同轴度
切勿大力敲击电机或减速机，防止电机或减速机轴承或其他部件损坏

③ 紧固前确保电机轴键槽与紧固螺栓垂直
紧固螺栓参考下表所示规格和扭力值固定和检查

④ 减速机安装于稳定的基础或者支座上，注意保护

螺丝尺寸	六角头尺寸	强度10.9及螺丝锁紧扭力		强度12.9及螺丝锁紧扭力	
	(mm)	(Nm)	(In-lbs)	(Nm)	(In-lbs)
M3*0.5P	2.5	1.8	16	2.1	19
M4*0.7P	3.0	4.1	37	4.9	44
M5*0.8P	4.0	8.2	73	9.8	87
M6*1P	5.0	14	124	17	151
M8*1.25P	6.0	34	302	41	364
M10*1.5P	8.0	67	594	80	709
M12*1.75P	10.0	116	1028	139	1232
M14*2P	12.0	186	1648	223	1976
M16*2P	14.0	286	2534	343	3038

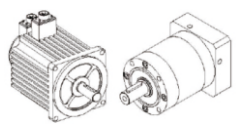
①

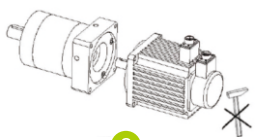
②

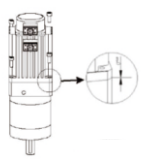
③

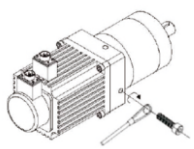
④

斜齿SXX系列

SXX系列行星减速机技术参数

机座尺寸	42、60、90、120、140、180
一段速比	3、4、5、7、10
两段速比	12、15、20、25、28、30、35、40、50、70、100
回程间隙	3~5arcmin(一段)；5~7arcmin(两段)
平均寿命	20000h

SXX系列行星减速机技术参数

型号	单位	42SXX	60SXX	90SXX	120SXX	140SXX	180SXX
最大扭矩	Nm	1.5倍额定扭矩					
紧急制动扭矩	Nm	2.5倍额定扭矩					
满载效率	%	一段>95%；两段>90%					
防护等级	/	IP65					
工作温度	摄氏度	-10℃~90℃					
最大容许轴向力	N	390	630	1300	3000	4700	7250
最大容许径向力	N	780	1530	3250	6700	9400	14500
额定输入速度	rpm	4000	4000	3000	3000	3000	3000
最大输入速度	rpm	8000	8000	8000	8000	6000	6000
噪音（最大值）	dB	56	58	60	65	68	68
一段重量	Kg	0.5	1.25	3.75	8.5	16	28.5
两段重量	Kg	0.8	1.75	5.1	12	21.5	40
一段回程间隙	arcmin	5	5	5	5	5	5
两段回程间隙	arcmin	7	7	7	7	7	7
一段回程间隙（加强）	arcmin	/	3	3	3	3	3
两段回程间隙（加强）	arcmin	/	5	5	5	5	5

SXX系列 额定扭矩 N.m

型号	一段					两段										
速比	3	4	5	7	10	12	15	20	25	28	30	35	40	50	70	100
42SXX	/	17	15	12	10	/	/	17	15	17	/	10	17	15	12	10
60SXX	40	45	45	45	30	40	40	45	45	45	40	30	45	45	45	30
90SXX	105	130	130	100	75	105	105	130	130	130	105	130	130	130	100	75
120SXX	165	230	230	220	175	165	165	230	230	230	165	230	230	230	220	175
140SXX	360	480	480	480	360	440	360	480	480	480	480	480	480	480	480	360
180SXX	880	880	1100	1100	770	880	880	880	880	1100	1100	1100	1100	1100	1100	770

SXX系列 转动惯量 Kg.cm2

型号	一段					两段										
速比	3	4	5	7	10	12	15	20	25	28	30	35	40	50	70	100
42SXX	/	0.03	0.03	0.03	0.03	/	/	0.03	0.03	0.03	0.03	0.03	0.03	0.03	0.03	0.03
60SXX	0.16	0.14	0.13	0.13	0.13	0.13	0.13	0.13	0.13	0.13	0.13	0.13	0.13	0.13	0.13	0.13
90SXX	0.61	0.48	0.47	0.45	0.4	0.45	0.45	0.45	0.45	0.45	0.45	0.4	0.45	0.4	0.4	0.4
120SXX	3.25	2.74	2.71	2.62	2.57	0.45	0.45	0.45	0.4	0.45	0.45	0.4	0.45	0.4	0.4	0.4
140SXX	9.21	7.54	7.42	7.14	7.03	2.63	2.63	2.63	2.63	2.43	2.43	2.43	2.43	2.39	2.39	2.39
180SXX	28.98	23.67	23.29	22.48	22.51	7.3	7.3	7.3	7.3	7.1	6.92	7.1	6.92	6.92	6.72	6.72

■ SXX系列行星减速机标准尺寸

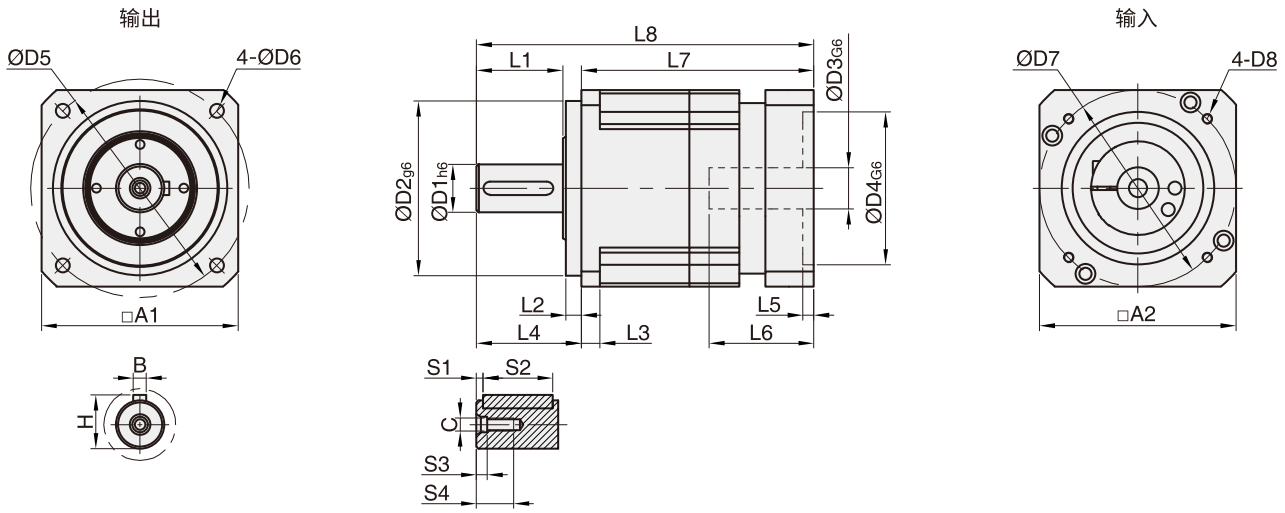

SXX系列 一段标准尺寸

①一段尺寸mm	D1	D2	D6	D5	L4	D3	D4	D8	D7	L6	L1	L2	L3
42SXX	13	35	3.5	50	26	8	30	M4	46	28	19.5	5.5	4
60SXX	16	50	5.5	70	37	14	50	M4	70	32	29	7	8
90SXX	22	80	6.5	100	48	19	70	M5	90	48	39.5	7	8.5
120SXX	32	110	8.5	130	62	22	110	M8	145	60	50	10	12
140SXX	40	130	11	165	97	35	114.3	M12	200	81	82.5	13	12
180SXX	55	160	13.5	215	105	35	114.3	M12	200	81	82	20	15

①一段尺寸mm	L5	L7	L8	A1	A2	S1	S2	S3	S4	B	H	C
42SXX	3.5	58.5	84.8	42.6	42.6	2	16	4	12	5	15	M4
60SXX	4	70.5	107.5	60	60	3	20	5	15	5	18	M5
90SXX	5	106.5	154.5	90	90	3	32	5	17	6	24.5	M6
120SXX	7	131.5	193.5	120	130	5	40	6	25	10	35	M12
140SXX	10	164	261	140	176	5	65	10	36	12	43	M16
180SXX	10	176.5	281.5	180	180	6	70	10	50	16	59	M20

SXX系列 两段标准尺寸

②两段尺寸mm	D1	D2	D6	D5	L4	D3	D4	D8	D7	L6	L1	L2	L3
42SXX	13	35	3.5	50	26	8	30	M4	46	28	19.5	5.5	4
60SXX	16	50	5.5	70	37	14	50	M4	70	32	29	7	8
90SXX	22	80	6.5	100	48	19	70	M5	90	48	39.5	7	8.5
120SXX	32	110	8.5	130	62	22	110	M8	145	60	50	10	12
140SXX	40	130	11	165	97	35	114.3	M12	200	81	82.5	13	12
180SXX	55	160	13.5	215	105	35	114.3	M12	200	81	82	20	15

②两段尺寸mm	L5	L7	L8	A1	A2	S1	S2	S3	S4	B	H	C
42SXX	3.5	80	106	42.6	42.6	2	16	4	12	5	15	M4
60SXX	4	98	135	60	60	3	20	5	15	5	18	M5
90SXX	5	141	189	90	90	3	32	5	17	6	24.5	M6
120SXX	7	182.5	244.5	120	130	5	40	6	25	10	35	M12
140SXX	10	218.5	315.5	140	176	5	65	10	36	12	43	M16
180SXX	10	244.5	349.5	180	180	6	70	10	50	16	59	M20

斜齿SXF系列

■ SXF系列行星减速机技术参数

机座尺寸	60、90、120
一段速比	3、4、5、7、10
两段速比	12、15、20、25、28、30、35、40、50、70、100
回程间隙	3~5arcmin(一段)；5~7arcmin(两段)
平均寿命	20000h

■ SXF系列行星减速机技术参数

型号	单位	60SXF	90SXF	120SXF
最大扭矩	Nm		1.5倍额定扭矩	
紧急制动扭矩	Nm		2.5倍额定扭矩	
满载效率	%		一段>95%；两段>90%	
防护等级	/		IP65	
工作温度	摄氏度		-10℃~90℃	
最大容许轴向力	N	630	1300	2800
最大容许径向力	N	1350	3100	6100
额定输入速度	rpm	4000	3000	3000
最大输入速度	rpm	8000	6000	6000
噪音（最大值）	dB	58	60	65
一段重量	Kg	1.2	2.8	7.6
两段重量	Kg	1.55	3.95	10.5
一段回程间隙	arcmin	5	5	5
两段回程间隙	arcmin	7	7	7
一段回程间隙（加强）	arcmin	3	3	3
两段回程间隙（加强）	arcmin	5	5	5

SXF系列 额定扭矩 N.m

型号	一段					两段										
速比	3	4	5	7	10	12	15	20	25	28	30	35	40	50	70	100
60SXF	35	43	43	40	25	35	35	43	43	43	35	43	43	43	40	25
90SXF	100	125	125	98	70	/	100	125	125	125	100	125	125	125	98	70
120SXF	165	220	220	200	150	165	165	220	220	220	165	210	210	210	200	150

SXF系列 转动惯量 Kg.cm2

型号	一段					两段										
速比	3	4	5	7	10	12	15	20	25	28	30	35	40	50	70	100
60SXF	0.16	0.14	0.13	0.13	0.13	0.13	0.13	0.13	0.13	0.13	0.13	0.13	0.13	0.13	0.13	0.13
90SXF	0.61	0.48	0.47	0.45	0.4	0.45	0.45	0.45	0.45	0.45	0.45	0.4	0.45	0.4	0.4	0.4
120SXF	3.25	2.74	2.71	2.62	2.57	0.45	0.45	0.45	0.4	0.45	0.45	0.4	0.45	0.4	0.4	0.4

■ SXF系列行星减速机标准尺寸

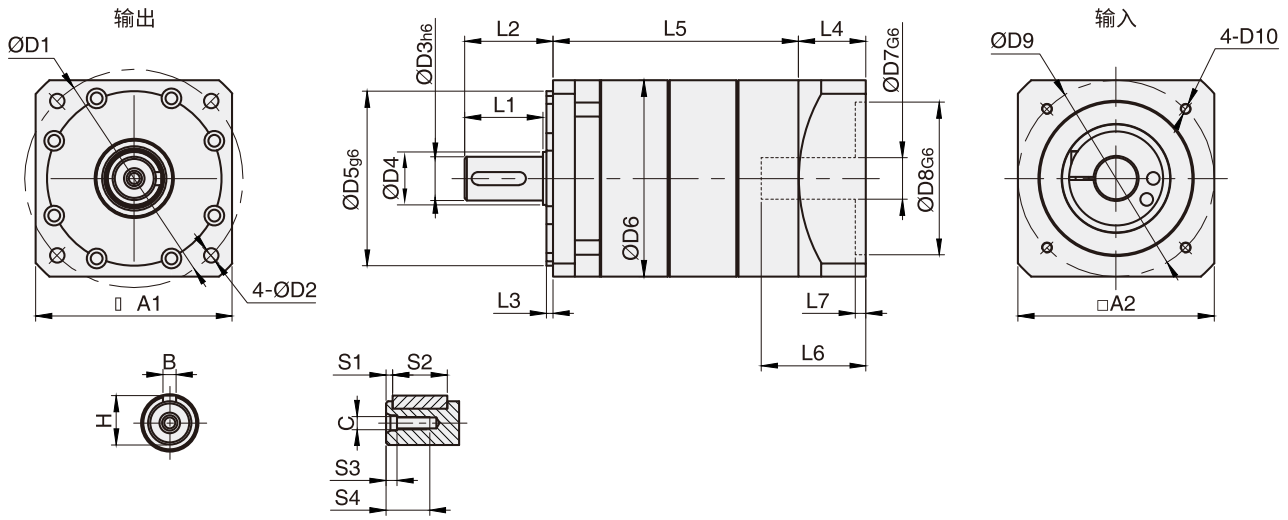

SXF系列 一段标准尺寸

①一段尺寸mm	D3	D5	D2	D1	L2	D7	D8	D10	D9	L6	D4	L1	L3
60SXF	14	50	5.5	70	34	14	50	M4	70	32	17.1	28.5	3
90SXF	20	80	6.5	100	40.5	19	70	M5	90	48	24.3	36	3
120SXF	25	110	9	130	55	22	110	M8	145	61	34.8	47	4

①一段尺寸mm	L4	**L5**	L7	A1	A2	S1	S2	S3	S4	B	H	C
60SXF	22	59	5	61	60	2.5	25	5	18	5	16	M5
90SXF	31	81	6	91	90	3	25	5	20	6	22.5	M6
120SXF	42	96	7	121	120	5	40	5	15	8	28	M12

SXF系列 两段标准尺寸

②两段尺寸mm	D3	D5	D2	D1	L2	D7	D8	D10	D9	L6	D4	L1	L3
60SXF	14	50	5.5	70	34	14	50	M4	70	32	17.1	28.5	3
90SXF	20	80	6.5	100	40.5	19	70	M5	90	48	24.3	36	3
120SXF	25	110	9	130	55	22	110	M8	145	61	34.8	47	4

②两段尺寸mm	L4	**L5**	L7	A1	A2	S1	S2	S3	S4	B	H	C
60SXF	22	83.5	5	61	60	2.5	25	5	18	5	16	M5
90SXF	31	112.5	6	91	90	3	25	5	20	6	22.5	M6
120SXF	42	137.5	7	121	120	5	40	5	15	8	28	M12

斜齿SXXP系列

SXXP系列行星减速机技术参数

机座尺寸	64、90、110
一段速比	4、5、7、10
两段速比	16、20、25、28、30、35、40、50、70、100
回程间隙	3~5arcmin(一段)；5~8arcmin(两段)
平均寿命	20000h

SXXP系列行星减速机技术参数

型号	单位	64SXXP	90SXXP	110SXXP
最大扭矩	Nm		3倍额定扭矩	
紧急制动扭矩	Nm		3倍额定扭矩	
满载效率	%		一段>95%；两段>90%	
防护等级	/		IP65	
工作温度	摄氏度		-10℃~90℃	
最大容许轴向力	N	513	1025	2050
最大容许径向力	N	2050	4100	8200
额定输入速度	rpm	4000	3000	3000
最大输入速度	rpm	6000	6000	4500
噪音（最大值）	dB	58	60	65
一段重量	Kg	1.2	2.8	7.6
两段重量	Kg	1.55	3.95	10.5
一段回程间隙	arcmin	5	5	5
两段回程间隙	arcmin	8	8	8
一段回程间隙（加强）	arcmin	3	3	3
两段回程间隙（加强）	arcmin	5	5	5

SXXP系列 额定扭矩 N.m

型号	一段				两段								
速比	4	5	7	10	16	20	25	28	35	40	50	70	100
64SXXP	40	40	40	35	50	50	50	50	50	50	50	50	35
90SXXP	120	125	125	80	120	120	125	120	125	125	125	125	80
110SXXP	220	260	260	160	300	300	350	300	350	350	350	350	160

SXXP系列 转动惯量 Kg.cm2

型号	一段				两段								
速比	4	5	7	10	16	20	25	28	35	40	50	70	100
64SXXP	0.13	0.13	0.13	0.03	0.03	0.03	0.03	0.03	0.03	0.03	0.03	0.03	0.03
90SXXP	0.51	0.47	0.45	0.44	0.23	0.23	0.23	0.23	0.23	0.23	0.2	0.2	0.2
110SXXP	2.87	2.71	2.62	2.57	0.47	0.47	0.47	0.47	0.47	0.47	0.44	0.44	0.44

■ SXXP系列行星减速机标准尺寸

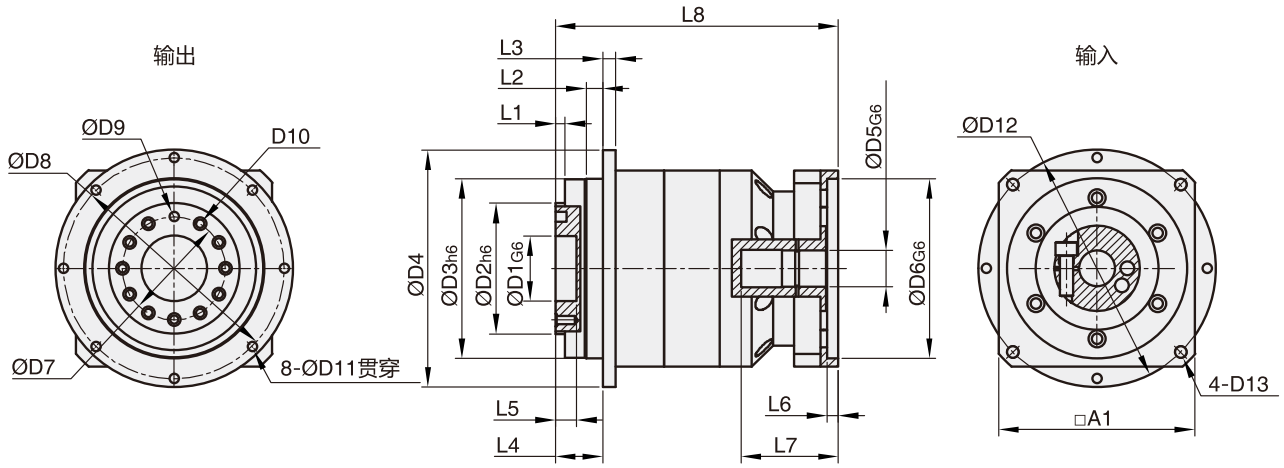

SXXP系列 一段标准尺寸

①一段尺寸mm	D1	D2	D3	D11	D8	L4	D5	D6	D13	D12	L7
64SXXP	20	40	64	4.5	79	19.5	14	50	M4	70	32.5
90SXXP	31.5	63	90	5.5	109	30	19	70	M5	90	43
110SXXP	40	80	110	5.5	135	29	22	110	M8	145	59.5

①一段尺寸mm	D4	D7	D9	D10	L1	L2	L3	L5	L6	**L8**	A1
64SXXP	86	31.5	5	7-M5	3	7	4	8	4	81	60
90SXXP	118	50	6	7-M6	6	10	7	12	6	105.5	90
110SXXP	145	63	6	11-M6	6	10	8	13	7	139	120

SXXP系列 两段标准尺寸

②两段尺寸mm	D1	D2	D3	D11	D8	L4	D5	D6	D13	D12	L7
64SXXP	20	40	64	4.5	79	19.5	14	50	M4	70	32.5
90SXXP	31.5	63	90	5.5	109	30	19	70	M5	90	43
110SXXP	40	80	110	5.5	135	29	22	110	M8	145	59.5

②两段尺寸mm	D4	D7	D9	D10	L1	L2	L3	L5	L6	**L8**	A1
64SXXP	86	31.5	5	7-M5	3	7	4	8	4	104.5	60
90SXXP	118	50	6	7-M6	6	10	7	12	6	135	90
110SXXP	145	63	6	11-M6	6	10	8	13	7	173	120

斜齿ZSXX系列

■ ZSXX系列行星减速机技术参数

机座尺寸	42、60、90、120
一段速比	3、4、5、7、10
两段速比	12、15、20、25、28、30、35、40、50、70、100
回程间隙	3~8arcmin(一段)；5~10arcmin(两段)
平均寿命	20000h

■ ZSXX系列行星减速机技术参数

型号	单位	42ZSXX	60ZSXX	90ZSXX	120ZSXX
最大扭矩	Nm	3倍额定扭矩			
紧急制动扭矩	Nm	3倍额定扭矩			
满载效率	%	一段>95%；两段>90%			
防护等级	/	IP65			
工作温度	摄氏度	-10℃~90℃			
最大容许轴向力	N	390	600	1500	3000
最大容许径向力	N	780	1530	3300	6700
额定输入速度	rpm	4000	4000	3000	3000
最大输入速度	rpm	6000	8000	6000	6000
噪音（最大值）	dB	56	64	66	66
一段重量	Kg	0.7	2.05	6.45	13.7
两段重量	Kg	0.9	3.15	8.8	17.2
一段回程间隙	arcmin	5	8	8	8
两段回程间隙	arcmin	7	10	10	10
一段回程间隙（加强）	arcmin	3	5	5	5
两段回程间隙（加强）	arcmin	5	7	7	7

ZSXX系列 额定扭矩 N.m

型号	一段								两段						
速比	3	4	5	7	8	10	14	20	25	30	35	40	50	70	100
42ZSXX	/	17	15	12	/	10	/	/	15	/	15	17	15	12	15
60ZSXX	40	45	45	45	45	45	45	30	45	40	45	45	45	45	45
90ZSXX	105	130	130	100	90	130	100	75	130	105	130	130	130	100	130
120ZSXX	165	230	230	220	200	230	220	175	230	165	230	230	230	230	230

ZSXX系列 转动惯量 Kg.cm2

型号	一段								两段						
速比	3	4	5	7	8	10	14	20	25	30	35	40	50	70	100
42ZSXX	/	0.12	0.09	0.09	/	0.09	/	/	0.09	/	0.09	0.09	0.09	0.09	0.07
60ZSXX	0.4	0.4	0.4	0.4	0.4	0.3	0.4	0.4	0.4	0.4	0.4	0.4	0.3	0.3	0.3
90ZSXX	2.28	2.28	2.28	2.28	1.45	1.45	2.28	2.28	2.28	2.28	2.28	2.28	1.45	1.45	1.45
120ZSXX	6.87	6.87	6.87	6.87	4.76	4.76	6.87	6.87	6.87	6.87	6.87	6.87	4.76	4.76	4.76

■ ZSXX系列行星减速机标准尺寸

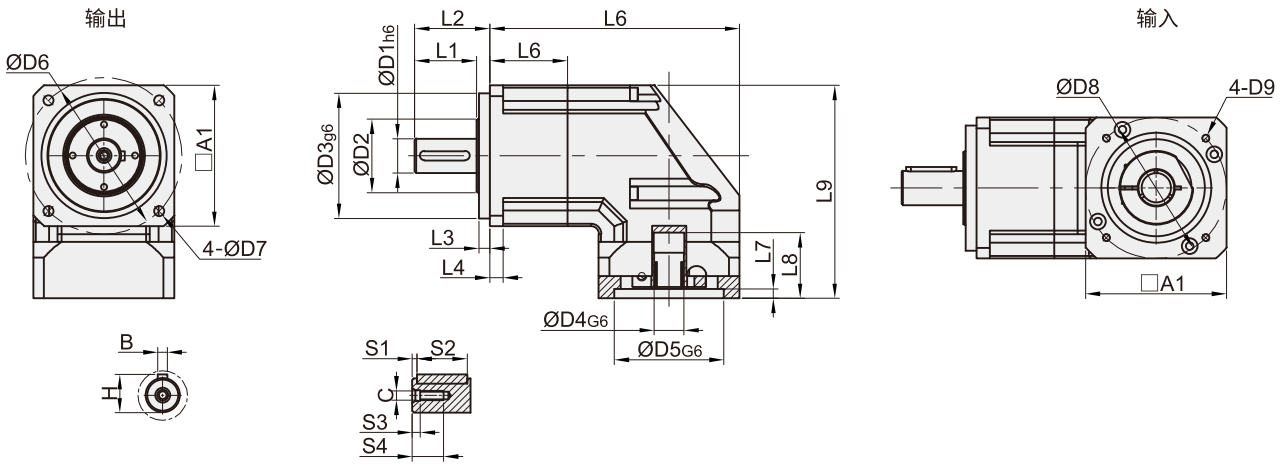

ZSXX系列 一段标准尺寸

①一段尺寸mm	D1	D3	D6	D7	L2	D4	D5	D9	D8	L8	D2	L1	L3
42ZSXX	13	35	50	3.5	26	8	30	M4	46	28	19.5	19.5	5.5
60ZSXX	16	50	70	5.5	37	14	50	M4	70	34	28.9	29	7
90ZSXX	22	80	100	6.5	48	19	70	M5	90	42	47	39.5	7
120ZSXX	32	110	130	8.5	62	22	110	M8	145	58	58.6	50	10
①一段尺寸mm	L4	**L5**	**L6**	L7	L9	A1/A2	S1	S2	S3	S4	B	H	C
42ZSXX	4	23.8	78.8	3.5	71.1	42.6	2	16	4	12	5	15	M4
60ZSXX	8	30.5	106.9	4	105	60	3	20	5	15	5	18	M5
90ZSXX	8.5	49.5	159.5	6	136	90	3	32	5	20	6	24.5	M6
120ZSXX	12	65	210	7	189.5	120	5	40	6	25	10	35	M12

ZSXX系列 两段标准尺寸

②两段尺寸mm	D1	D3	D6	D7	L2	D4	D5	D9	D8	L8	D2	L1	L3
42ZSXX	13	35	50	3.5	26	8	30	M4	46	28	19.5	19.5	5.5
60ZSXX	16	50	70	5.5	37	14	50	M4	70	34	28.9	29	7
90ZSXX	22	80	100	6.5	48	19	70	M5	90	42	47	39.5	7
120ZSXX	32	110	130	8.5	62	22	110	M8	145	58	58.6	50	10
②两段尺寸mm	L4	**L5**	**L6**	L7	L9	A1/A2	S1	S2	S3	S4	B	H	C
42ZSXX	4	45	100	3.5	71.1	42.6	2	16	4	12	5	15	M4
60ZSXX	8	58	134.4	4	105	60	3	20	5	15	5	18	M5
90ZSXX	8.5	84	194	6	136	90	3	32	5	20	6	24.5	M6
120ZSXX	12	116	261	7	189.5	120	5	40	6	25	10	35	M12

直齿SPX系列

■ SPX系列行星减速机技术参数

机座尺寸	42、60、80、90、120、160
一段速比	3、4、5、7、10
两段速比	12、15、20、25、28、30、35、40、50、70、100
回程间隙	8~16arcmin(一段)；12~20arcmin(两段)
平均寿命	20000h

■ SPX系列行星减速机技术参数

型号	单位	42SPX	60SPX	80SPX	90SPX	120SPX	160SPX
最大扭矩	Nm	1.5倍额定扭矩					
紧急制动扭矩	Nm	2.5倍额定扭矩					
满载效率	%	一段>96%；两段>94%					
防护等级	/	IP65					
工作温度	摄氏度	-10℃~90℃					
最大容许轴向力	N	150	220	400	430	1000	1500
最大容许径向力	N	185	240	420	450	1240	2250
额定输入速度	rpm	4500	4000	3500	3500	3500	3000
最大输入速度	rpm	8000	8000	6000	6000	6000	4000
噪音（最大值）	dB	55	58	60	60	65	70
一段重量	Kg	0.43	0.98	2.3	3.12	7.08	15.5
两段重量	Kg	0.65	1.26	2.97	3.82	8.7	17
一段回程间隙	arcmin	16	16	16	16	16	16
两段回程间隙	arcmin	20	20	20	20	20	20
一段回程间隙（加强）	arcmin	8	8	8	8	8	8
两段回程间隙（加强）	arcmin	10	10	10	10	10	10

SPX系列 额定扭矩 N.m

型号	一段					两段										
速比	3	4	5	7	10	12	15	20	25	28	30	35	40	50	70	100
42SPX	/	16	15	12	10	/	/	15	16	16	/	12	16	15	12	10
60SPX	27	40	40	34	16	27	27	40	40	40	27	40	40	40	34	16
80SPX	50	90	90	48	22	50	50	90	90	90	50	90	90	90	48	22
90SPX	96	122	122	95	56	95	96	122	122	122	96	122	122	122	95	56
120SPX	161	210	210	170	86	161	161	210	210	210	161	210	210	210	170	86
160SPX	384	423	423	358	210	364	364	423	423	423	364	423	423	423	358	210

SPX系列 转动惯量 Kg.cm2

型号	一段					两段										
速比	3	4	5	7	10	12	15	20	25	28	30	35	40	50	70	100
42SPX	0.1	0.1	0.1	0.06	0.06	0.08	0.08	0.08	0.08	0.08	0.08	0.08	0.08	0.05	0.05	0.05
60SPX	0.46	0.46	0.46	0.41	0.41	0.44	0.44	0.44	0.44	0.44	0.44	0.44	0.44	0.34	0.34	0.34
80SPX	0.77	0.77	0.77	0.65	0.65	0.72	0.72	0.72	0.72	0.72	0.72	0.72	0.72	0.58	0.58	0.58
90SPX	1.73	1.73	1.73	1.42	1.42	1.49	1.49	1.49	1.49	1.49	1.49	1.49	1.49	1.25	1.25	1.25
120SPX	12.78	12.78	12.78	11.38	11.38	12.18	12.18	12.18	12.18	12.18	12.18	12.18	12.18	11.48	11.48	11.48
160SPX	36.72	36.72	36.72	34.02	34.02	34.24	34.24	34.24	34.24	34.24	34.24	34.24	34.24	34.02	34.02	34.02

■ 直齿SPX系列行星减速机标准尺寸

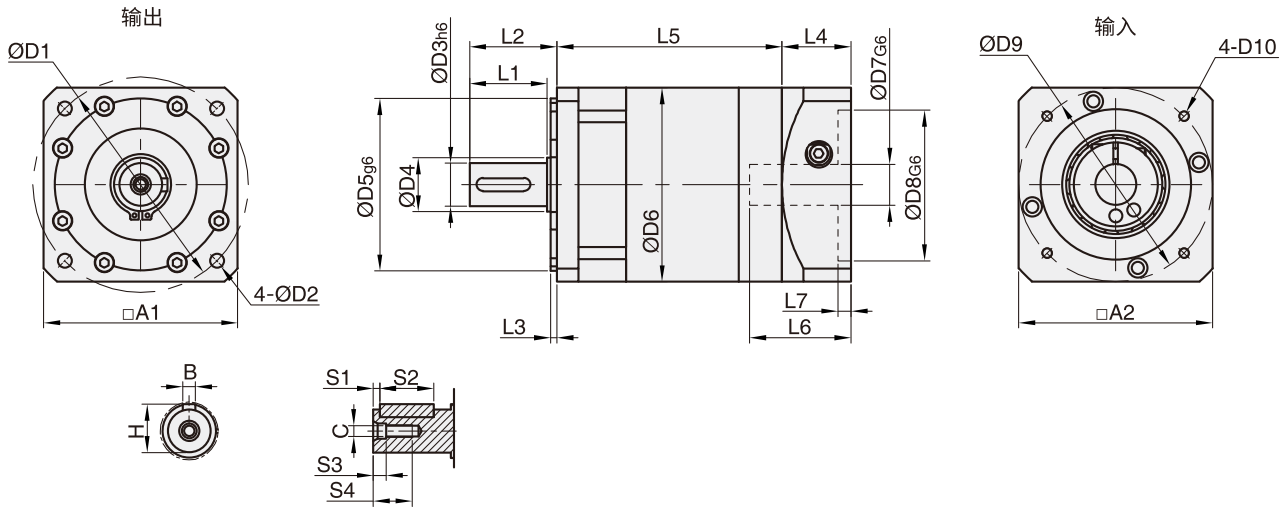

SPX系列 一段标准尺寸

①一段尺寸mm	D3	D5	D2	D1	L2	D7	D8	D10	D9	L6	D4	D6	L1
42SPX	10	35	3.5	50	26	8	30	M4	46	27	15	42	23
60SPX	14	50	5.5	70	35	14	50	M4	70	32	17	60	30
80SPX	20	60	6.5	90	40.5	14	70	M5	90	42	25	80	36
90SPX	20	80	6.5	100	40.5	19	70	M5	90	47	25	90	36
120SPX	25	110	8.5	130	55.5	22	110	M8	145	57.5	35	120	50
160SPX	40	130	11	185	87	35	114.3	M12	200	86	55	165	80

①一段尺寸mm	L3	L4	L5	L7	A1/A2	S1	S2	S3	S4	B	H	C
42SPX	2	20	42	3.5	42	2	16	3	9	3	11.2	M3
60SPX	3	21	56	6	60	3	20	6	16	5	16	M5
80SPX	3	38	60.5	5	80	4	25	6	18	6	22.5	M6
90SPX	3	32	77.5	6	90	3	25	6	18	6	22.5	M6
120SPX	4	50	96.5	10	120	5	40	8	25	8	28	M10
160SPX	5	62	132	10	165/176	5	65	8	36	12	43	M16

SPX系列 两段标准尺寸

②两段尺寸mm	D3	D5	D2	D1	L2	D7	D8	D10	D9	L6	D4	D6	L1
42SPX	10	35	3.5	50	26	8	30	M4	46	27	15	42	23
60SPX	14	50	5.5	70	35	14	50	M4	70	32	17	60	30
80SPX	20	60	6.5	90	40.5	14	70	M5	90	42	25	80	36
90SPX	20	80	6.5	100	40.5	19	70	M5	90	47	25	90	36
120SPX	25	110	8.5	130	55.5	22	110	M8	145	57.5	35	120	50
160SPX	40	130	11	185	87	35	114.3	M12	200	86	55	165	80

②两段尺寸mm	L3	L4	L5	L7	A1/A2	S1	S2	S3	S4	B	H	C
42SPX	2	20	57	3.5	42	2	16	3	9	3	11.2	M3
60SPX	3	21	73.5	6	60	3	20	6	16	5	16	M5
80SPX	3	38	80.5	5	80	4	25	6	18	6	22.5	M6
90SPX	3	32	97.5	6	90	3	25	6	18	6	22.5	M6
120SPX	4	50	129	10	120	5	40	8	25	8	28	M10
160SPX	5	62	173	10	165/176	5	65	8	36	12	43	M16

直齿SPXK系列

SPXK系列行星减速机技术参数

机座尺寸	60、80、90、120、160
一段速比	3、4、5、7、10
两段速比	12、16、20、25、28、30、35、40、50、70、100
回程间隙	8~16arcmin(一段)；12~20arcmin(两段)
平均寿命	20000h

SPXK系列行星减速机技术参数

型号	单位	60SPXK	80SPXK	90SPXK	120SPXK	160SPXK
最大扭矩	Nm	1.5倍额定扭矩				
紧急制动扭矩	Nm	2.5倍额定扭矩				
满载效率	%	一段>96%；两段>94%				
防护等级	/	IP65				
工作温度	摄氏度	-10℃~90℃				
最大容许轴向力	N	220	400	430	1000	1500
最大容许径向力	N	240	420	450	1240	2250
额定输入速度	rpm	4000	3500	3500	3500	3000
最大输入速度	rpm	8000	6000	6000	6000	4000
噪音（最大值）	dB	58	60	60	65	70
一段重量	Kg	0.95	2.27	3.06	6.93	15.5
两段重量	Kg	1.2	2.8	3.86	8.98	17
一段回程间隙	arcmin	16	16	16	16	16
两段回程间隙	arcmin	20	20	20	20	20
一段回程间隙（加强）	arcmin	8	8	8	8	8
两段回程间隙（加强）	arcmin	12	12	12	12	12

SPXK系列 额定扭矩 N.m

型号	一段					两段										
速比	3	4	5	7	10	12	15	20	25	28	30	35	40	50	70	100
60SPXK	27	40	40	34	16	27	27	40	40	40	27	40	40	40	34	16
80SPXK	50	90	90	48	22	50	50	90	90	90	50	90	90	90	48	22
90SPXK	96	122	122	95	56	95	96	122	122	122	96	122	122	122	95	56
120SPXK	161	210	210	170	86	161	161	210	210	210	161	210	210	210	170	86
160SPXK	364	423	423	358	210	364	364	423	423	423	364	423	423	423	358	210

SPXK系列 转动惯量 Kg.cm2

型号	一段					两段										
速比	3	4	5	7	10	12	15	20	25	28	30	35	40	50	70	100
60SPXK	0.46	0.46	0.46	0.41	0.41	0.44	0.44	0.44	0.44	0.44	0.44	0.44	0.44	0.34	0.34	0.34
80SPXK	0.77	0.77	0.77	0.65	0.65	0.72	0.72	0.72	0.72	0.72	0.72	0.72	0.72	0.58	0.58	0.58
90SPXK	1.73	1.73	1.73	1.42	1.42	1.49	1.49	1.49	1.49	1.49	1.49	1.49	1.49	1.25	1.25	1.25
120SPXK	12.78	12.78	12.78	11.38	11.38	12.18	12.18	12.18	12.18	12.18	12.18	12.18	12.18	11.48	11.48	11.48
160SPXK	36.72	36.72	36.72	34.02	34.02	34.24	34.24	34.24	34.24	34.24	34.24	34.24	34.24	34.02	34.02	34.02

■ SPXK系列行星减速机标准尺寸

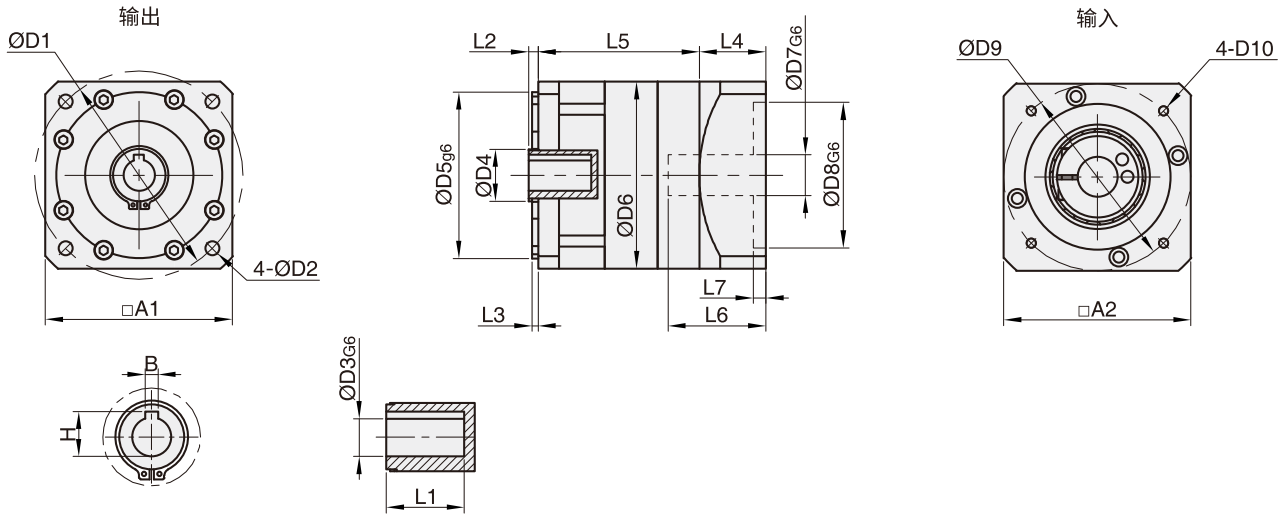

SPXK系列 一段标准尺寸

①一段尺寸mm	D1	D2	D3	D5	L1	L2	D7	D8	D10	D9	L6
60SPXK	70	5.5	10	50	20	5	14	50	M4	70	32
80SPXK	90	6.5	15	60	30	4.5	19	70	M5	90	42
90SPXK	100	6.5	15	80	30	4.5	19	70	M5	90	47
120SPXK	130	8.5	20	110	38	5.5	22	110	M8	145	57.5
160SPXK	185	11	35	130	61	7	35	114.3	M12	200	86

①一段尺寸mm	D4	D6	L3	L4	L5	L7	A1	A2	B	H
60SPXK	17	60	3	21	56	4	60	60	3	11.4
80SPXK	25	80	3	38	60.5	5	80	80	5	17.3
90SPXK	25	90	3	32	77.5	66	90	90	5	17.3
120SPXK	35	120	4	50	96.5	10	120	120	6	22.8
160SPXK	55	165	5	62	132	10	165	176	10	38.3

SPXK系列 两段标准尺寸

②两段尺寸mm	D1	D2	D3	D5	L1	L2	D7	D8	D10	D9	L6
60SPXK	70	5.5	10	50	20	5	14	50	M4	70	32
80SPXK	90	6.5	15	60	30	4.5	19	70	M5	90	42
90SPXK	100	6.5	15	80	30	4.5	19	70	M5	90	47
120SPXK	130	8.5	20	110	38	5.5	22	110	M8	145	57.5
160SPXK	185	11	35	130	61	7	35	114.3	M12	200	86

②两段尺寸mm	D4	D6	L3	L4	L5	L7	A1	A2	B	H
60SPXK	17	60	3	21	73.5	4	60	60	3	11.4
80SPXK	25	80	3	38	80.5	5	80	80	5	17.3
90SPXK	25	90	3	32	97.5	66	90	90	5	17.3
120SPXK	35	120	4	50	129	10	120	120	6	22.8
160SPXK	55	165	5	62	173	10	165	176	10	38.3

直齿ZSPX系列

■ ZSPX系列行星减速机技术参数

机座尺寸	60、90、120
一段速比	3、4、5、7、10
两段速比	12、15、20、25、28、30、35、40、50、70、100
回程间隙	8~16arcmin(一段)；12~20arcmin(两段)
平均寿命	20000h

■ ZSPX系列行星减速机技术参数

型号	单位	60ZSPX	90ZSPX	120ZSPX
最大扭矩	Nm		1.5倍额定扭矩	
紧急制动扭矩	Nm		2.5倍额定扭矩	
满载效率	%		一段>95%；两段>92%	
防护等级	/		IP65	
工作温度	摄氏度		-10℃~90℃	
最大容许轴向力	N	220	430	1000
最大容许径向力	N	240	450	1240
额定输入速度	rpm	4000	3500	3500
最大输入速度	rpm	8000	6000	6000
噪音（最大值）	dB	58	60	65
一段重量	Kg	1.7	4.4	12
两段重量	Kg	1.9	5	14
一段回程间隙	arcmin	16	16	16
两段回程间隙	arcmin	20	20	20
一段回程间隙（加强）	arcmin	8	8	8
两段回程间隙（加强）	arcmin	12	12	12

ZSPX系列 额定扭矩 N.m

型号	一段					两段										
速比	3	4	5	7	10	12	15	20	25	28	30	35	40	50	70	100
60ZSPX	27	40	40	34	16	27	27	40	40	40	27	40	40	40	34	16
90ZSPX	96	122	122	95	56	96	96	122	122	122	96	122	122	122	95	56
120ZSPX	161	210	210	170	86	161	161	210	210	210	161	2103	210	210	170	86

ZSPX系列 转动惯量 Kg.cm2

型号	一段					两段										
速比	3	4	5	7	10	12	15	20	25	28	30	35	40	50	70	100
60ZSPX	0.46	0.46	0.46	0.41	0.41	0.44	0.44	0.44	0.44	0.44	0.44	0.44	0.44	0.34	0.34	0.34
90ZSPX	1.73	1.73	1.73	1.42	1.42	1.49	1.49	1.49	1.49	1.49	1.49	1.49	1.49	1.25	1.25	1.25
120ZSPX	12.78	12.78	12.78	11.38	11.38	12.18	12.18	12.18	12.18	12.18	12.18	12.18	12.18	11.48	11.48	11.48

■ ZSPX系列行星减速机标准尺寸

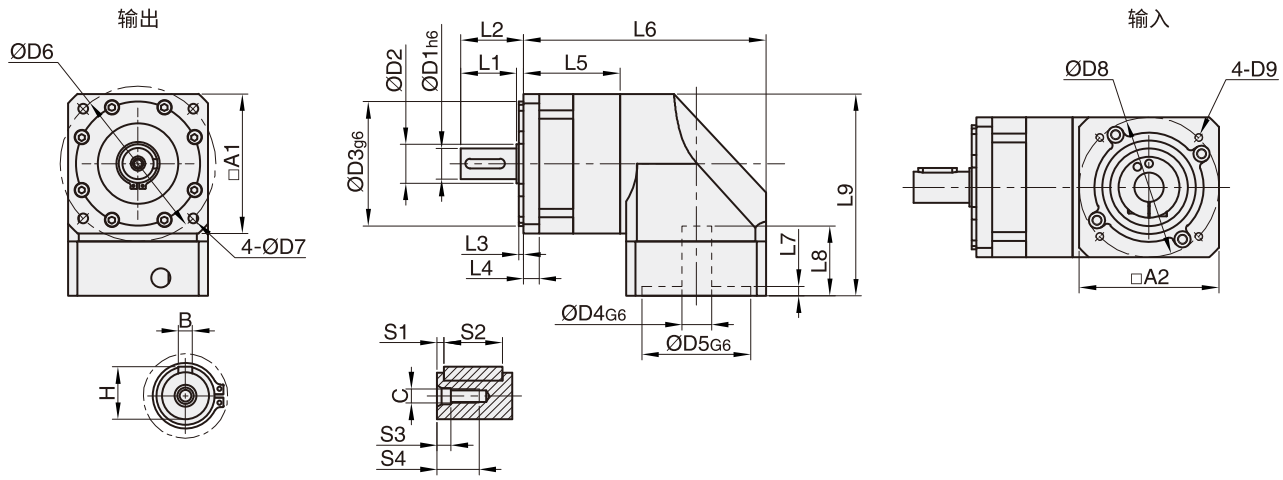

ZSPX系列 一段标准尺寸

①一段尺寸mm	D1	D3	D6	D7	L2	D4	D5	D9	D8	L8	D2	L1	L3
60ZSPX	14	50	70	5.5	35	14	50	M4	70	31.3	17	30	3
90ZSPX	20	80	100	6.5	40.5	19	70	M5	90	45.4	25	36	3
120ZSPX	25	110	130	8.5	55.5	22	110	M8	145	64	35	50	4
①一段尺寸mm	L4	**L5**	**L6**	L7	L9	A1/A2	S1	S2	S3	S4	B	H	C
60ZSPX	11	40	111.5	5	100.5	60	3	20	5	16	5	16	M5
90ZSPX	10	57.5	151.5	5	130	90	3	25	6	18	6	22.5	M6
120ZSPX	18	72.5	196.5	7	169	120	5	40	8	25	8	28	M10

ZSPX系列 两段标准尺寸

②两段尺寸mm	D1	D3	D6	D7	L2	D4	D5	D9	D8	L8	D2	L1	L3
60ZSPX	14	50	70	5.5	35	14	50	M4	70	31.3	17	30	3
90ZSPX	20	80	100	6.5	40.5	19	70	M5	90	45.4	25	36	3
120ZSPX	25	110	130	8.5	55.5	22	110	M8	145	64	35	50	4
②两段尺寸mm	L4	**L5**	**L6**	L7	L9	A1/A2	S1	S2	S3	S4	B	H	C
60ZSPX	11	57.5	129	5	100.5	60	3	20	5	16	5	16	M5
90ZSPX	10	77.5	171.5	5	130	90	3	25	6	18	6	22.5	M6
120ZSPX	18	105	229	7	169	120	5	40	8	25	8	28	M10

锐意创新　精益求精

深圳锐特精密智能技术有限公司
Shenzhen Rtelligent Precision Technology Co.,Ltd

0755-29503086（总机）
400-6822-996（销售专线）
sales@szruitech.com
http://www.szruitech.com
深圳市宝安区南昌社区兴裕路23号锐特科技园A栋6楼

微信公众号　　官方网站

2023.12